

patura

LOVILNE IN NEGOVALNE NAPRAVE, PANELI



NOVO

Lovilno negovalna naprava A6000
Ref. 302101

- Vroče pocinkan okvir
- Brezstopenjska vratna zapora (80 – 12 cm)
- Nizka in odprta zasnova sprednjih stranskih vrat za selekcioniranje mladih živali
- Pripravljeno za tehtnico in za nego parkljev





B312 – B313

Osnovno znanje	B276 – B281
Šotori	B282 – B285
Paneli za ograde	B286 – B301
Preganjalni krog in preganjalni hodniki	B302 – B305
Lovilni okvirji	B306 – B307
Lovilne in negovalne naprave	B308 – B317
Naprave za zdravljenje in veterinarske posege	B318 – B319
Pašni sistemi	B320 – B323
Obrezovalne naprave	B324 – B327

Paneli za ograde

Uporabnost:
- Mobilne negovalne naprave za govedo
- Mobilne naprave za govedo in konje
- jahalni krogi in jahalne arene za konje
- 7 osnovnih modelov v 4 višinah od 1,10 m do 1,85 m

Velika izbira posebnih modelov za različne aplikacije
- Z vrati
- Z vrati in krmno pregrado
- Z odprtino za teleta
- Z vrati za nego
- Z drsnimi vrati
- S krmilno pregrado

Prednosti:



Zaokrožene končne cevi preprečujejo, da bi konji pri naskakovanju dobili noge med panele

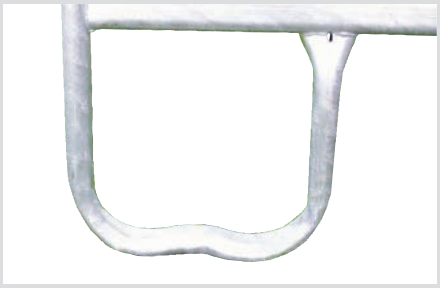

Optimalna stabilnost na terenu in možnost zdrsa zaradi drsnih stopal

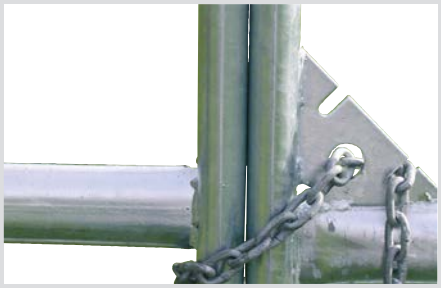

Hitra zapiranje tudi na neravnem terenu zaradi pritrdilne verige. Z nerjavečimi vijaki.

PATURA - Paneli: navodila

Paneli	MINI paneli	Panel 3	Panel 5	Panel Compact
	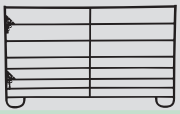	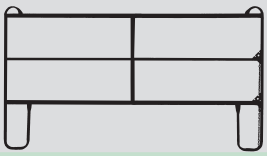	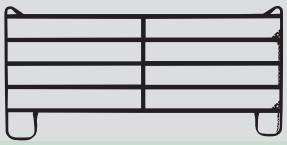	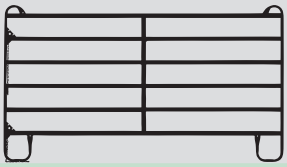
Govedo, srednje/ težke pasme	–	–	–	●
Govedo, lahke pasme	–	–	●	●●
Teleta	●	–	●●	●
Drifts	–	–	–	●
Veliki konji	–	●	–	●
Majhni konji, žrebeta	–	–	●●	●
Mobilni zaboj s streho iz plošč	–	–	●	●
Ovce / koze	●	–	–	–

Hitra postavitev mobilnih ograd in profesionalnih negovalnih naprav
Z obsežno ponudbo panelov PATURA je mogoče ustvariti celotne postavitve za lovljenje in negovanje, pa tudi mobilne, pokrite bokse ali gonilne hodnike. Različne višine in dolžine ter različne izvedbe (z ali brez vrat ali s krmno pregrado, različica s pločevinasto oblogo ali varnostna različica) omogočajo prilagojene možnosti oblikovanja. Zaradi verižnega spajanja jih je mogoče kadar koli prilagoditi ali razširiti, da ustreza novim razmeram.

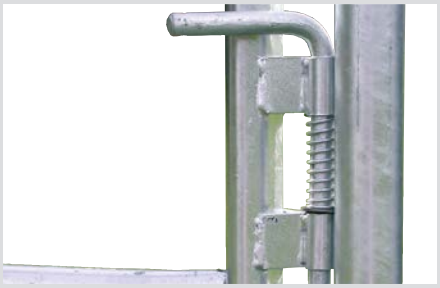

Varno zaklepanje vrat z vzmetnim zapahom



Največja stabilnost z majhno težo zaradi specialne ploščate cevi 50 x 30 x 1,5 mm



Panel-6: Še večja bočna stabilnost zaradi optimizirane razporeditve cevi

Panel-6	Panel-8	Panel-8 Plus	Varnostna panel za konje
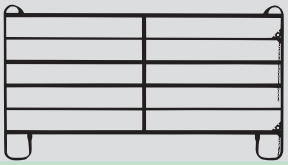	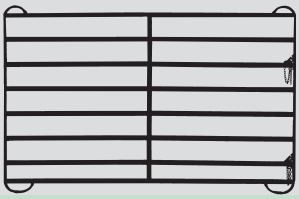		
●●	●	–	–
●●	–	–	–
●	●	–	–
●	●	●●	–
●	–	–	●●
●	–	–	●
●	–	–	●●
–	–	–	–

Mobilne negovalne naprave

Mobilne naprave za negovanje so nepogrešljive za hitro, enostavno in varno lovljenje goveda na različnih lokacijah. Sistem je sestavljen iz posameznih delov, ki so sestavljeni v modularni sistem. Zaradi potrebe po lovljenju in negi živali je sistem so negovalne naprave skoraj nuja za vsakega lastnika živine: identifikacija živali (ušesne znamke), zdravljenje parazitov, jemanje vzorcev krvi, osemenjevanje, preverjanje brejosti, poškodbe živali, oskrba kopit itd.

1x1 negovalne naprave



Vse živali v čakalnici



Čreda v prigonilnem krogu



Posamezne živali v prigonilnem hodniku



Večje število živali v prigonilnem hodniku



Ločevanje živali v prigonilnem hodniku



Vstop v lovilno negovalno napravo



Poglejte video iz prakse

Mobilno negovalna naprava PATURA omogoča varno in hitro delo z živalmi

Iz česa je sestavljena lovilno negovalna naprava?

Mobilno negovalni sistem je mogoče sestaviti iz posameznih modularnih delov v sistem, ki je vsestransko uporaben.
Načeloma je lovilno negovalni sistem sestavljen iz

- Čakalnica s panoji (približno 2,5 m² / žival)
- Vhodni krog ali vhodni lijak
- Dovozna pot (širina 70 cm ali 85 cm)
- Boks za zdravljenje ali okvir za lovljenje vratu

1 Drsenje

- Za varno vodenje živali v boks za zdravljenje ali okvir za zajemanje vratu
- Okvir za vožnjo za bočno stabilizacijo
- Okvir za dovoz z drsnimi vrati zagotavlja mirnost na dovozu in preprečuje, da bi se živali na dovozu premaknile nazaj
- Plošče s pločevinasto oblogo za tišji promet živali

2 3 Prisilno-lovilni krožni sistem

- Za varen pregon živali v priganjalni hodnik
- Ljudje in živali so ločeni z dvižnimi vrati
- Dvižna vrata invrata s preklopom je mogoče zakleniti v 9 stopnjah z dvojnim zapahom
- Postavite kot polkrog ali četrtkrog, odvisno od velikosti črede

Plošče je mogoče zamenjati po potrebi

1

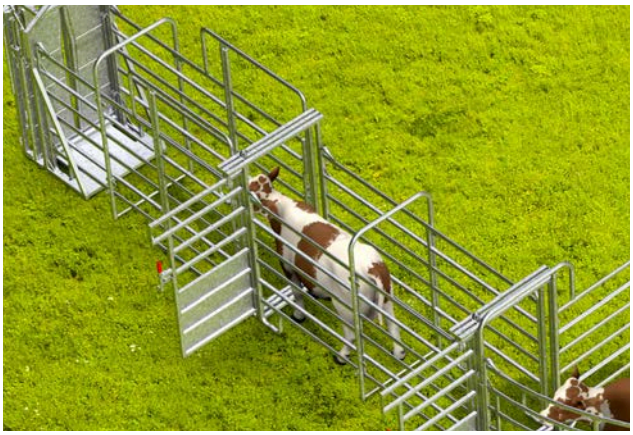

Drsenje		
Dolžina 6,10 m		
sestoji iz:		
3x	310200	Panel-6 3,00 m
1x	310205	Panel 6 z vrati 3,00 m
2x	310110	Okvir za pregonski hodnik
2x	310108	Okvir z drsnimi vrati

2



Prisilno-lovilni krožni sistem		
Polkrog		
sestoji iz:		
4x	310227	Ukrivljen Panel-8 Plus
3x	310211	Stabilizacijska palica
1x	310255	Panel-8 Plus z okvirjem XL
1x	310257	Dvižna vrata 8 Plus

3



Prisilno-lovilni krožni sistem		
Četrtinski krog		
sestoji iz:		
2x	310210	Ukrivljen panel 6
1x	310211	Stabilizacijska palica
1x	310206	Panel-6 z okvirjem
1x	310207	Nihajna vrata-6

Na naslednjih straneh boste našli tudi podrobne informacije o tem, kako sestaviti pravi sistem za vas. Z veseljem vam bomo pripravili tudi sistem po meri.

Mobilne postavitve s paneli

- S tremi različnimi osnovnimi elementi lahko sestavite poljubno število mobilnih naprav, kot so boksi za konje, jahalni krogi in krogi za jahanje, v skladu s svojimi zahtevami.
- Elementi ograje ali tako imenovani paneli so na voljo v 7 osnovnih modelih različnih dolžin
- Vsi robovi so zaobljeni zaradi varnosti konja in jahača
- Paneli PATURA so po varjenju v celoti vroče cinkani in so zato odporni na vremenske vplive

Posamezni boks		
sestoji iz:		
3x	**310270**	Varnostna panel za konje 3,00 m
1x	**310272**	Varnostni panel za konje z vrati 3,00 m



4-kratni boks		
sestoji iz:		
8x	**310270**	Varnostna panel za konje 3,00 m
4x	**310272**	Varnostni panel za konje z vrati 3,00 m



Sestav iz 4-ih boksov		
sestoji iz:		
9x	**310270**	Varnostna panel za konje 3,00 m
4x	**310282**	Varnostni panel za konje z drsnimi vrati 3,00 m



Krog izpihovanja Ø 17 m 310497	
sestoji iz:	
17x	Panel Compact 3,00 m
1x	Panel Kompaktna z vrati 3,00 m

Krog izpihovanja Ø 17 m 310297	
sestoji iz:	
17x	Varnostna panel za konje 3,00 m
1x	Varnostni panel za konje z vrati 3,00 m

Dodatne različice

Plošče je mogoče zamenjati po potrebi



Šotor Profi – Mobilni hlev za konje

Idealna vremenska zaščita pri dežju, snegu, vetru in soncu - večji komfort za vaše živali v vseh letnih časih





Hlev s PVC trakovi in protivetrno mrežo		
sestoji iz:		
2x	**313052**	Šotor Profi, 6,00 x 3,60 m
2x	**313060**	Protivetrna mreža, Čelna stran, 3,60 x 3,25 m (D x V)
2x	**313061**	Protivetrna mreža, Stranski del, 3,00 x 2,45 m (D x V)
2x	**313062**	Protivetrna mreža, Stranski del , 6,00 x 2,45 m (D x V)
6x	**310400**	Panel Compact 3,00 m
3x	**310401**	Panel Compact 3,60 m
6x	**503140**	Pritrdilna letev, Dolžina 1,00 m, vklj. s 5. nihajnimi ploščicami
30x	**503135**	Set PVC trakov, 2,30 m



Robustna konstrukcija za dolgo časa trajajočo stabilnost.

Zavetje z mrežo - spredaj		
sestoji iz:		
1x	**313052**	Šotor Profi, 6,00 x 3,60 m
2x	**310271**	Varnostna panel za konje 3,60 m
2x	**310276**	Varnostna panel za konje s krmno pregrado 3,00 m



Šotor Profi - vsestranski, prilagodljiv in stabilen!

Mobilni boksi za konje narejeni s paneli so se v preteklih letih izkazali za zelo praktičnein stabilne. Platnene strehe zdaj razširjajo možnosti uporabe, saj živalim v boksih zagotavljajo tudi zaščito pred dežjem in soncem. Tako so mogoči sistemi hlevov na prostem in mobilna zavetišča za pašo. Izbirate lahko med dvema različicama:

Ponjava za dva boksa 6,00 m x 3,60 m		
sestoji iz:		
4x	310400	Panel Compact 3,00 m
1x	310408	Panel Compact z vrati 3,60 m
1x	310401	Panel Compact 3,60 m

Ponjava za en boks 3,00 m x 3,60 m		
sestoji iz:		
2x	310400	Panel Compact 3,00 m
1x	310408	Panel Compact z vrati 3,60 m
1x	310401	Panel Compact 3,60 m

Ne prezrite naše zelo stabilne strešne konstrukcije.

Plošče naročite ločeno

Plošče je mogoče zamenjati po potrebi

Poglejte video iz prakse



Prednost stabilnosti: strešno konstrukcijo podpirajo kvadratni stebri s široko osnovo (3 x 3,60 m = 4 stebri; 6 x 3,60 m = 6 stebrov).

Enostavna montaža: hitro in enostavno zgrajena z samo 2 osebama

1


2


3


4
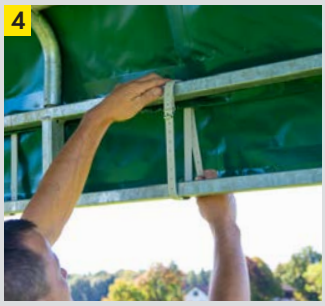

5
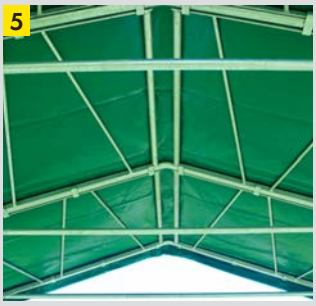

6


7


8




Nujno paziti na zadostno zaščito pred nevihtami! Ne uporabljajte brez panelov!

Šotor Profi

3,00 x 3,60 x 3,10 / 2,60 m (D x Š x V)	**313042**	208 kg
6,00 x 3,60 x 3,10 / 2,60 m (D x Š x V)	**313052**	378 kg

Pribor

Vremensko zaščitna ponjava	Čelna stran, 3,60 x 3,25 m (D x V)	**313066**
Vremensko zaščitna ponjava	Stranski del, 3,00 x 2,45 m (D x V)	**313067**
Vremensko zaščitna ponjava	Stranski del, 6,00 x 2,45 m (D x V)	**313068**
Protivetrna mreža	Čelna stran, 3,60 x 3,25 m (D x V)	**313060**
Protivetrna mreža	Stranski del, 3,00 x 2,45 m (D x V)	**313061**
Protivetrna mreža	Stranski del , 6,00 x 2,45 m (D x V)	**313062**
Kavelj za tla 400 x 16 mm		**313070**
Natezna guma		**335041**

Potrebno število: vrhnja stranica 23 kosov, dolga stranica (3,00 m) 22 kosov, dolga stranica (6,00 m) 32 kosov





Mreže za zaščito pred vetrom za panelne šotore, primerne za ustrezne dolžine stranic (6,00 ali 3,00 m) in čelno stran

Zasnova:
- Posebna barva mreže: zelena
- S pritrdilnimi luknjami na vseh straneh, premer luknjami 16 mm, razmik med luknjami približno vsakih 50 cm
- talna ponjava za boljše tesnenje
- Pritrditev na ogrodje panelnega šotora in na najnižjo oporo panela (ni vključeno v obseg dobave)



Kvadratni stebrički, ki segajo do tal, zagotavljajo optimalno stabilnost



Žeblji za zemljo 400 x 16 mm

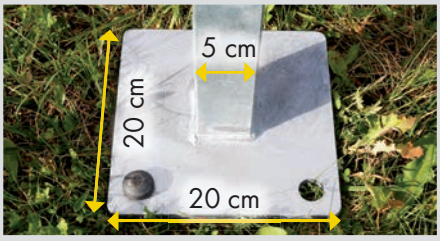

Noge omogočajo varno pritrditev z zatiči

Lahka šotor v obliki loka

- Strešna konstrukcija je nameščena na panele PATURA
- Idealno tudi za shranjevanje strojev ali sena
- Kot dodatna zaščita pred vremenskimi vplivi za stranice in čelno stran so na voljo ponjave ali protivetrne mreže
- Hitra in enostavna montaža z dvema osebama v približno 2 urah
- Visokokakovostna ponjava s težo 640 g/m²



Dvokapna in stranska stena iz ponjave



T-stebri kot zaščita proti streli

Plošče je mogoče zamenjati po potrebi



Poglejte video iz prakse

Ponjava za dva boksa 6,00 m x 3,60 m		
sestoji iz:		
4x	**310400**	Panel Compact 3,00 m
1x	**310408**	Panel Compact z vrati 3,60 m
1x	**310401**	Panel Compact 3,60 m

Ponjava za en boks 3,00 m x 3,60 m		
sestoji iz:		
2x	**310400**	Panel Compact 3,00 m
1x	**310408**	Panel Compact z vrati 3,60 m
1x	**310401**	Panel Compact 3,60 m

Plošče naročite ločeno



Idelana zaščita pred soncem, dežjem in snegomž

Nujno paziti na zadostno protistrelno zaščito! Priporočamoda zabijete v tla na vse 4 stranice T-steber 2,13 m in medsebojno povežete

Šotor Compact

3,00 x 3,60 x 3,25 m (D x Š x V)	**313080**	105 kg
6,00 x 3,60 x 3,25 m (D x Š x V)	**313090**	207 kg

Pribor

Vremensko zaščitna ponjava	Čelna stran, 3,60 x 3,25 m (D x V)	**313081**
Vremensko zaščitna ponjava	Stranski del, 3,00 x 1,66 m (D x V)	**313082**
Vremensko zaščitna ponjava	Stranski del, 6,00 x 1,66 m (D x V)	**313083**
Protivetrna mreža	Čelna stran, 3,60 x 3,25 m (D x V)	**313084**
Protivetrna mreža	Stranski del, 3,00 x 1,66 m (D x V)	**313085**
Protivetrna mreža	Stranski del, 6,00 x 1,66 m (D x V)	**313086**
Standardni T-stebriček	2,13 m, največja višina ograje 1,73 m	**172150**
Natezna guma		**335041**

Potrebno število: vrhnji del 26 enot, dolga stranica (3,00 m) 20 enot, dolga stranica (6,00 m) 30 enot

Enostavna montaža: hitro in enostavno zgrajena z samo 2 osebama

1



2



3



4



Šotor za male živali PATURA v obliki okroglega loka zagotavlja ovcam in kozam idealno zaščito pred soncem, vetrom in dežjem. Postavite ga lahko v manj kot eni uri, njegova notranja višina 2,00 m. Oskrbniku živali znatno olajša delo.

Nujno paziti na zadostno protistrelno zaščito! Zemljske količke (8 kos za 3,00 m verzijo in 16kos za 6,00 m verzijo) posebej naročiti.



Montažna plošča s kljuko

Šotor za male živali

- Hitra in enostavna montaža z dvema osebama v približno eni uri
- Visokokakovostna ponjava 640 g / m²
- Kot dodatna zaščita pred vremenskimi vplivi je na voljo zaščitna ponjava ali mreža za zaščito pred vetrom za vrhnjo stran

3,00 x 3,60 m (dolžina x širina)	**313180**	141 kg
6,00 x 3,60 m (dolžina x širina)	**313190**	278 kg

Pribor

Vremensko zaščitna ponjava Čelna stranica; 3,60 x 2,05 m (dolžina x višina)	**313181**	5 kg
Protivetrna mreža Čelna stranica; 3,60 x 2,05 m (dolžina x višina)	**313182**	2,3 kg
Kavelj za tla 400 x 16 mm	**313070**	
Natezna guma Zahtevana količina: Gable end 15 kosov	**335041**	



Najboljše razmerje med ceno in zmogljivostjo

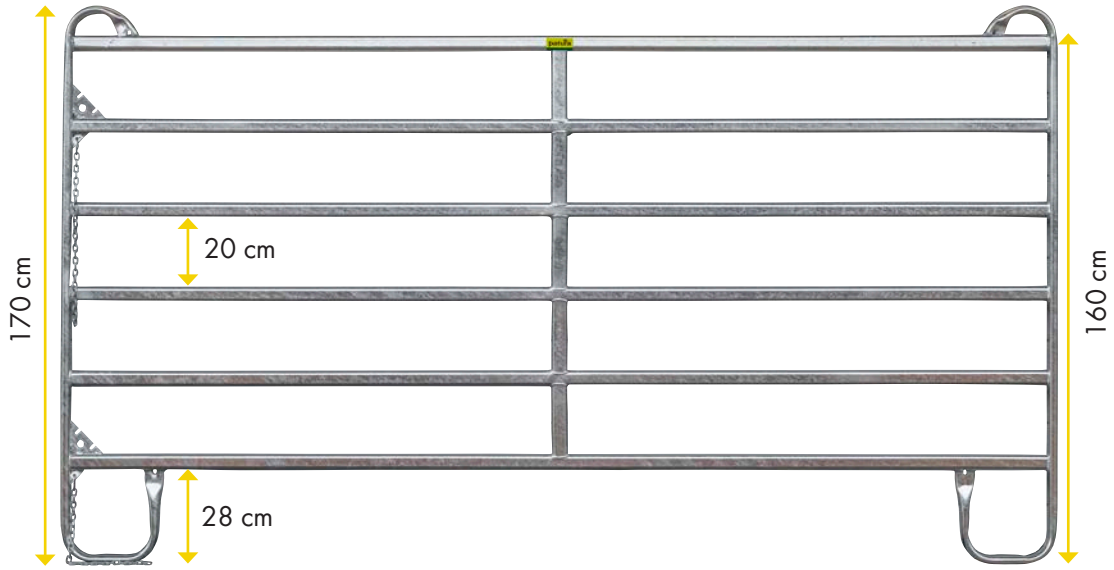

Panel Compact, višine 1,7 m

Dolžina 2,40 m, 1 sredinska prečka	**310402**	27 kg
Dolžina 3,00 m, 1 sredinski nosilec	**310400**	33 kg
Dolžina 3,60 m, 2 sredinski prečki	**310401**	38 kg
Dolžina 4,00 m, 2 sredinska nosilca	**310403**	41 kg

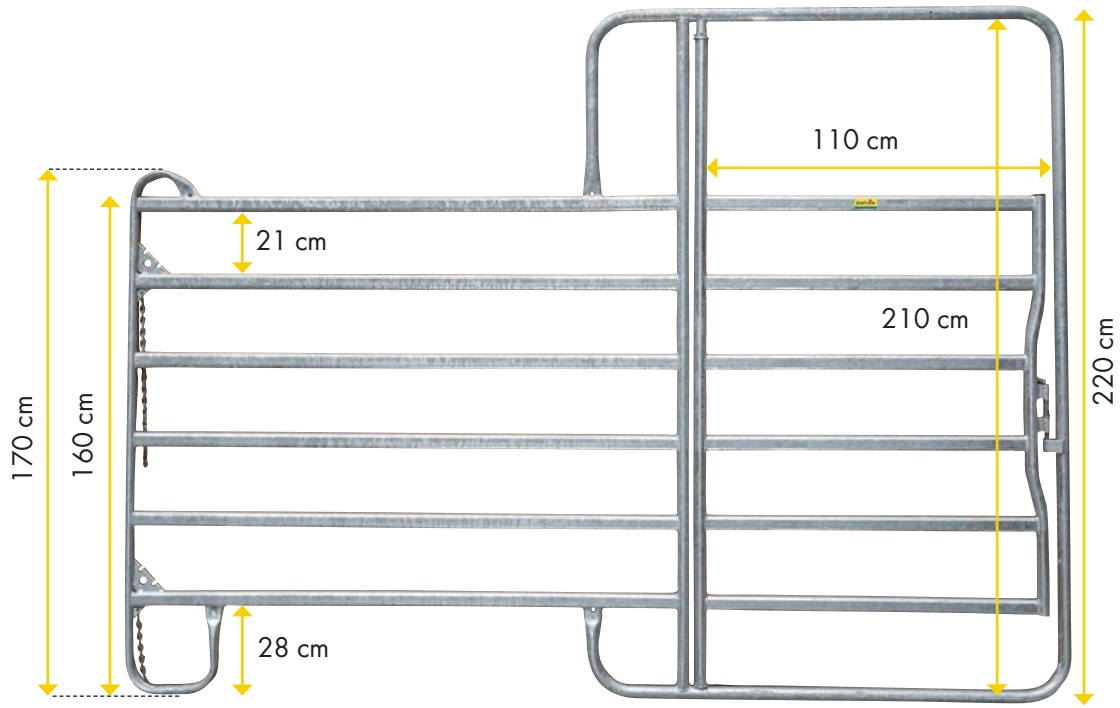

Panel Compact z vrati, višina 2,20 m

- Z vrati za hiter dostop do pregradnih prostorov
- Varno zaklepanje vrat z vzmetnimi vijaki

Dolžina 2,40 m	**310404**	47 kg
Dolžina 3,00 m	**310405**	52 kg
Dolžina 3,60 m, 1 sredinska prečka	**310408**	58 kg

Preizkušena in preizkušena plošča



Panel-6: 2 obrnjeni cevi - za še večjo bočno stabilnost

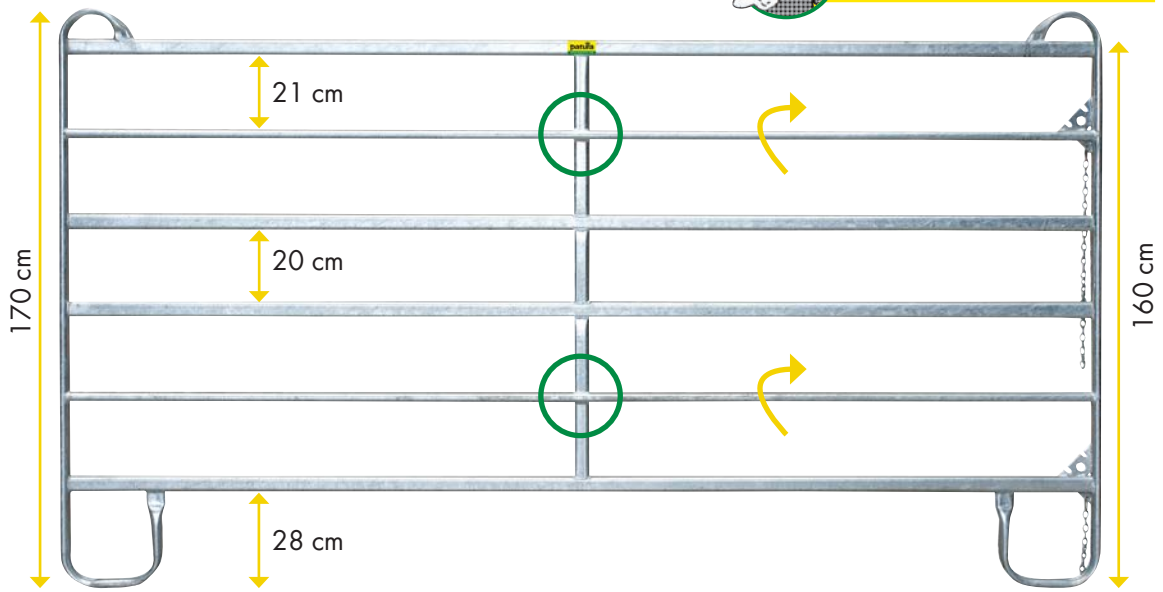

Panel-6, višina 1,70 m

Dolžina 2,40 m, 1 prečka	**310202**	33 kg
Dolžina 3,00 m, 1 srednja prečka	**310200**	39 kg
Dolžina 3,60 m, 2 srednji prečki	**310201**	47 kg
Dolžina 4,00 m, 2 srednji prečki	**310203**	50 kg

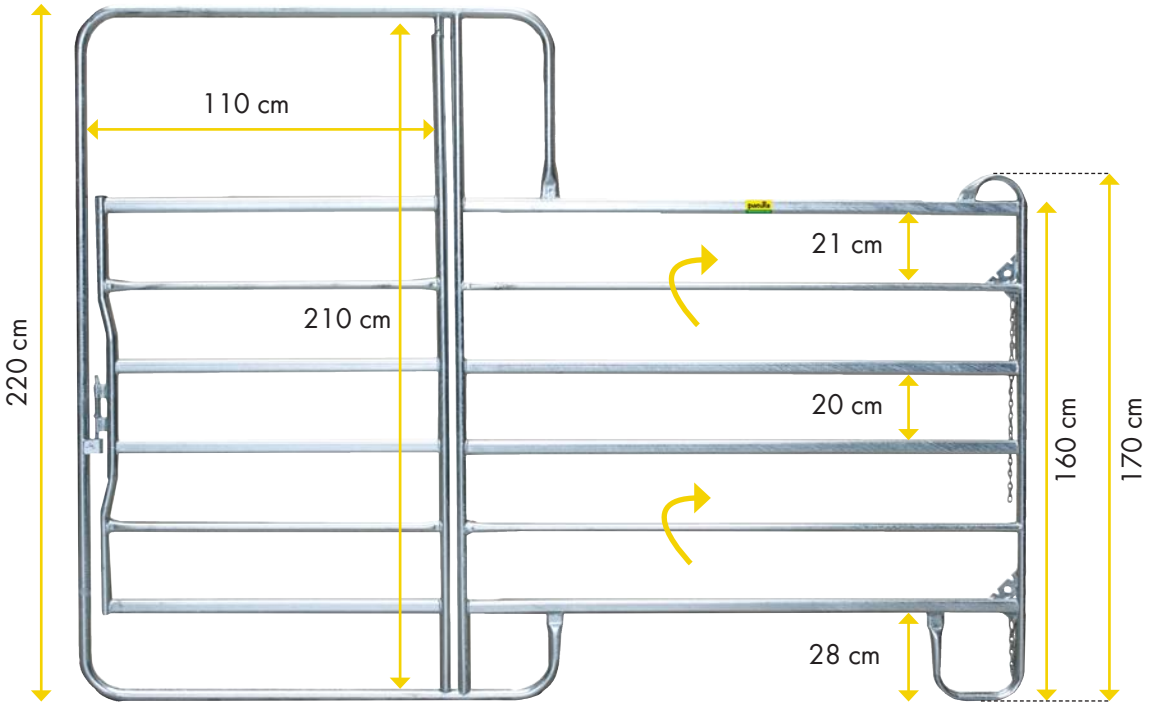

Panel - 6 z vrati, višina 2,20 m

- Z vrati za hiter dostop do pregradnih prostorov
- Varno zaklepanje vrat z vzmetnimi vijaki

Dolžina 2,40 m	**310204**	51 kg
Dolžina 3,00 m	**310205**	57 kg
Dolžina 3,60 m, 1 sredinja prečka	**310208**	56 kg

Lahka alternativa za konje



1 prečna cev, sedaj še bolj stabilen

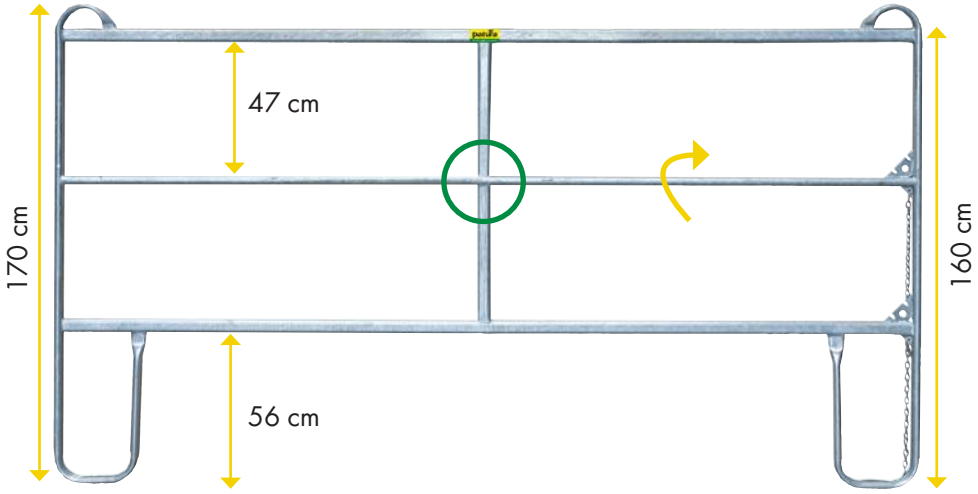



Panel - 3, višina 1,7 m

Dolžina 2,40 m, 1 srednja prečka	**310243**	23 kg
Dolžina 3,00 m, 1 srednja prečka	**310240**	25 kg
Dolžina 3,60 m, 2 srednji prečki	**310241**	30 kg

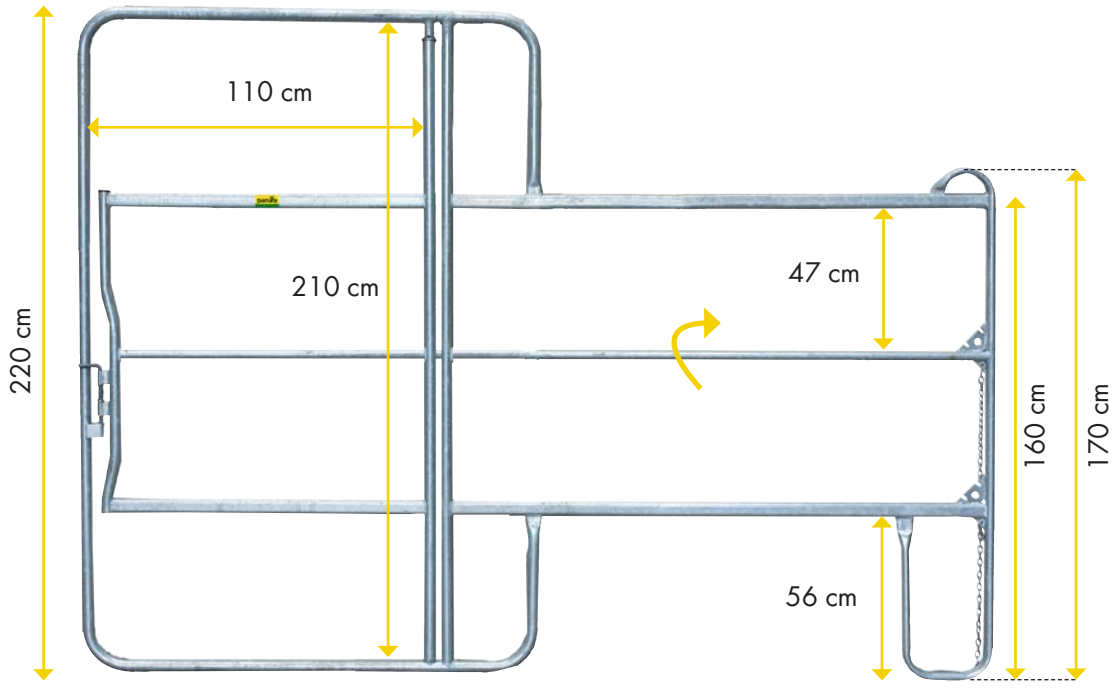

Panel - 3 z vrati, višina 2,20 m

- Z vrati za hiter dostop do pregradnih prostorov
- Varno zaklepanje vrat z vzmetnim zatičem

Dolžina 3,00 m	**310242**	44 kg

Idealno za ponije in teleta

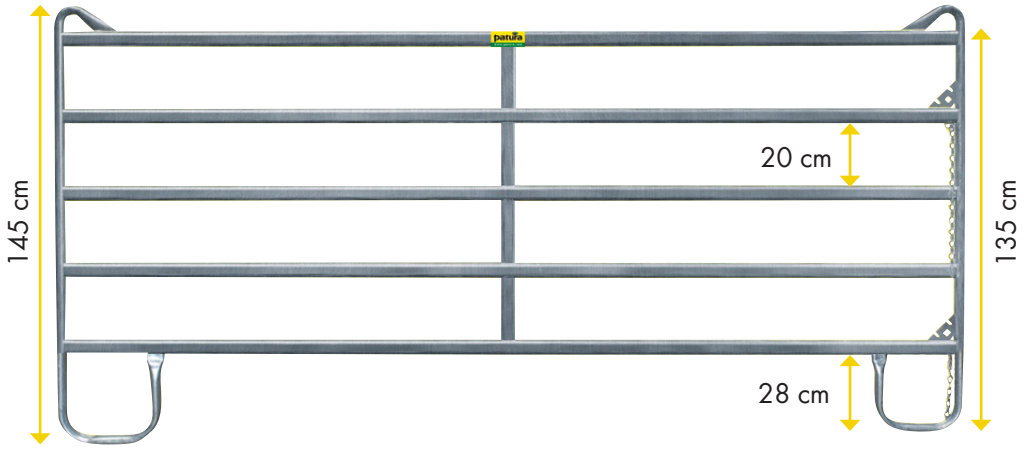

Panel-5, višina 1,45 m

Dolžina 2,40 m, 1 srednja prečka	**310412**	27 kg
Dolžina 3,00 m, 1 sredinski nosilec	**310410**	33 kg
Dolžina 3,60 m, 2 srednji prečki	**310411**	39 kg

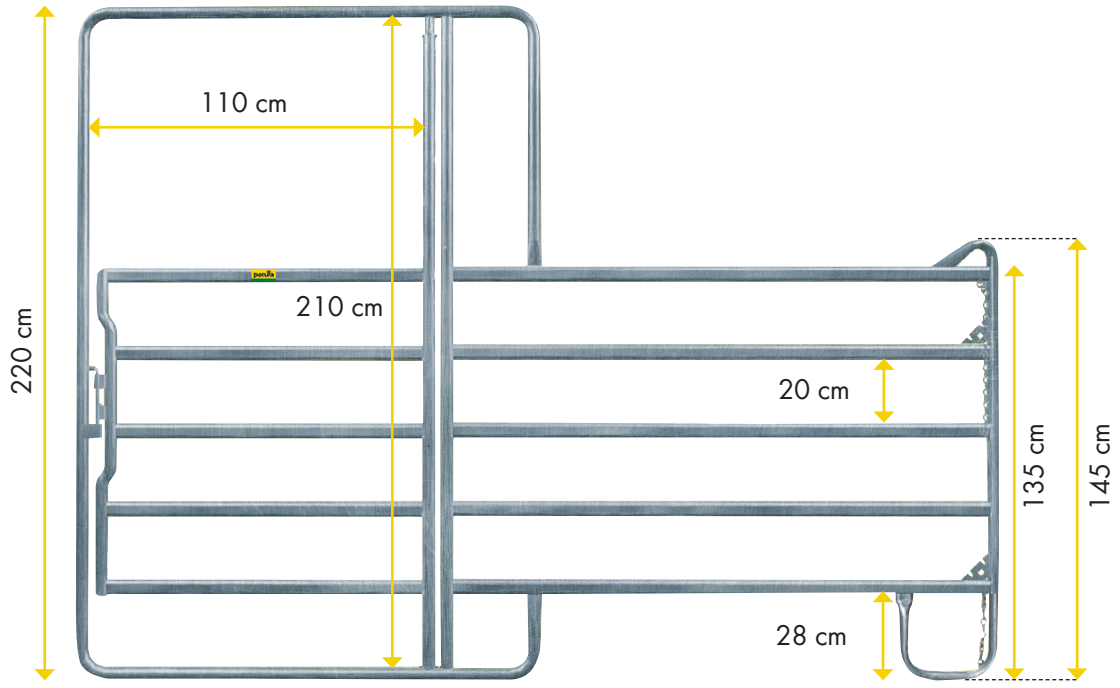

Panel-5 z varti, višina 2,20 m

- Z vrati za hiter dostop do pregradnih prostorov
- Varno zaklepanje vrat z vzmetnimi vijaki

Dolžina 2,40 m	**310414**	47 kg
Dolžina 3,00 m	**310415**	52 kg
Dolžina 3,60 m, 1 srednja prečka	**310418**	58 kg

Največja varnost pri reji konj

- Vse razdalje med cevmi so v skladu s smernicami za rejo konj BMEL (Zvezno ministrstvo za prehrano in kmetijstvo).
- Zelo priporočljivo za trajno namestitev plošč
- Varen prehod v spodnjem delu
- Velik razmik med cevmi v zgornjem območju. To preprečuje, da bi se ujeli
- Dodatna zaščita za ostre robove

V skladu s smernicami za rejo konj!

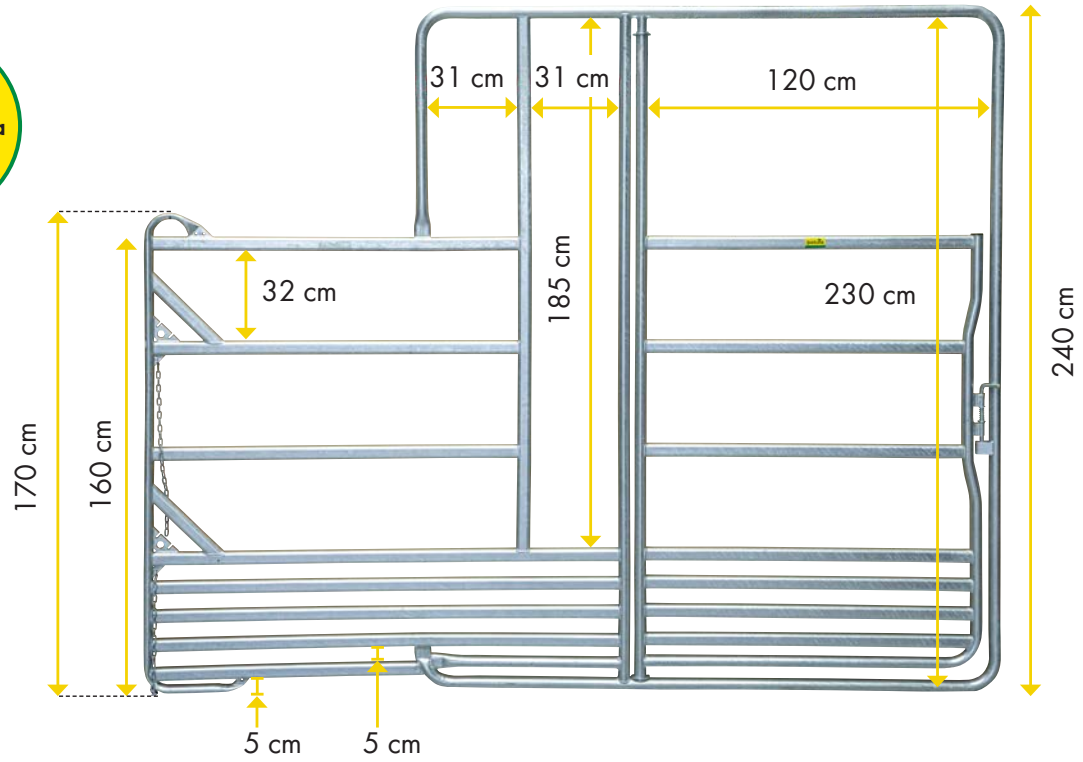

Varnostni panel z vrati in krmno pregrado, višina 2,40 m

- Z vrati za hiter dostop do pregradnih prostorov
- Varno zaklepanje vrat z vzmetnimi zapahi
- Posebej visoka vrata
- Posebno širok prehod

Dolžina 3,00 m	**310274**	70 kg
Dolžina 3,60 m, 1 srednja prečka	**310275**	79 kg



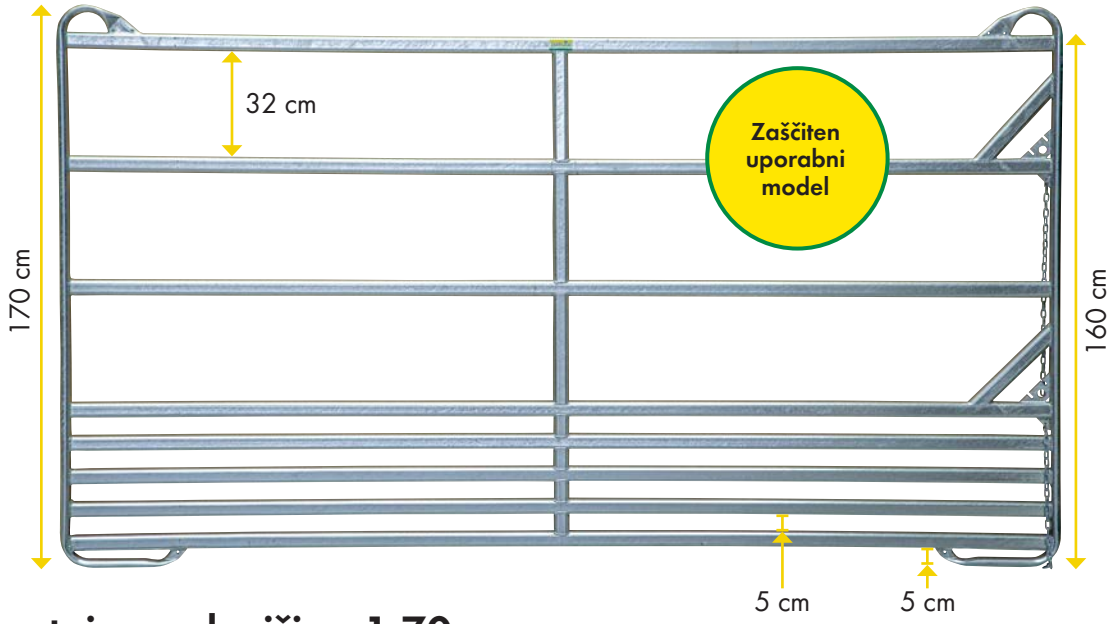

Varnostni panel, višina 1,70 m

Dolžina 3,00 m, 1 sredinski nosilec	**310270**	48 kg
Dolžina 3,60 m, 2 srednji prečki	**310271**	58 kg

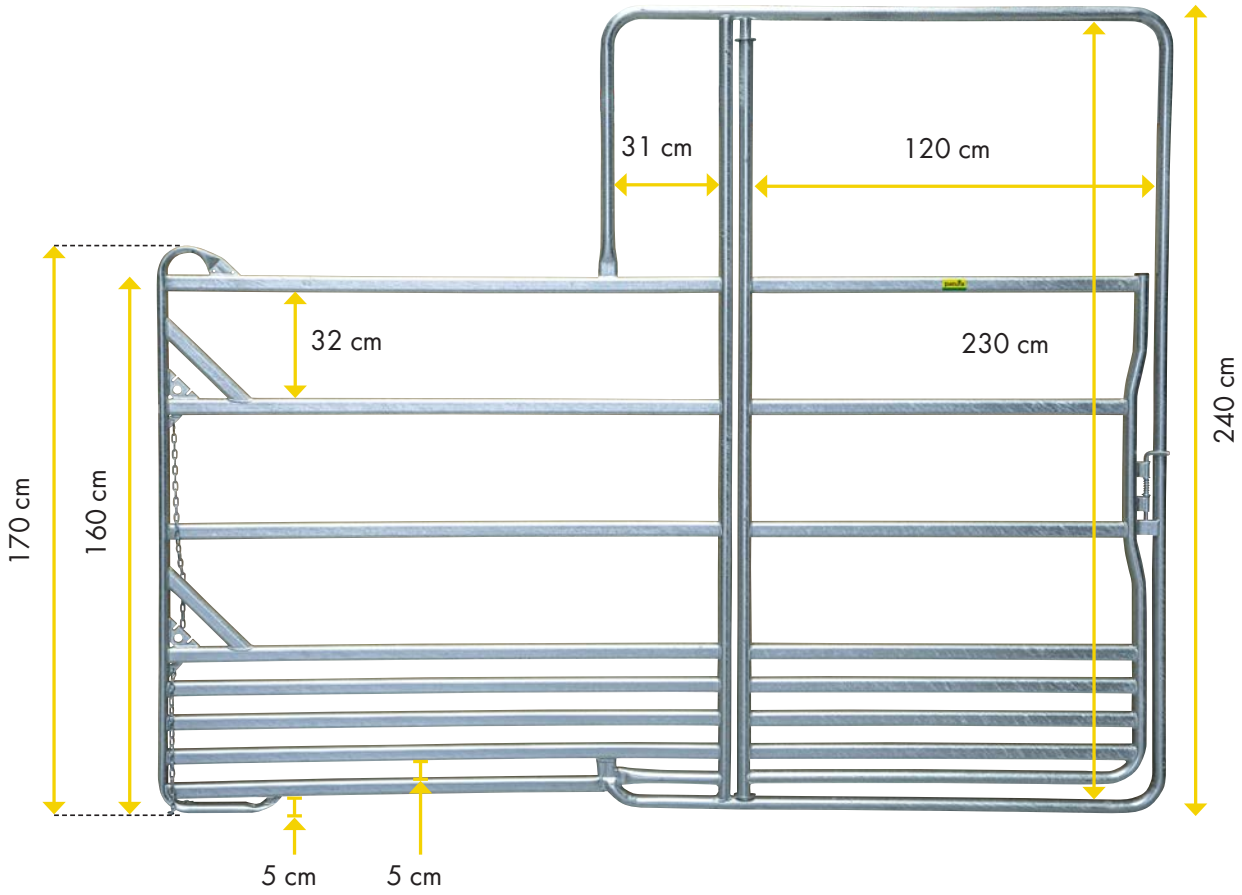

Varnostni panel z vrati, višina 2,40 m

- Z vrati za hiter dostop do pregradnih prostorov
- Varno zaklepanje vrat z vzmetnimi zapahi
- Posebej visoka vrata
- Posebno širok prehod

Dolžina 3,00 m	**310272**	67 kg
Dolžina 3,60 m, 1 srednja prečka	**310273**	77 kg

Inovativen, gladko delujoč in varen!

Novost v kategoriji "Paneli": nov panel z drsnimi vrati! Zaradi trojnega vodilnega mehanizma se vrata hitro in enostavno odpirajo in zapirajo. Vrata lahko premikate z eno roko, vzmetni zapah pa se ob zapiranju samodejno zaskoči. Vsi razmiki med cevmi panela so zaščiteni pred konji (v skladu s smernicami BMEL o reji konj) in tako preprečujejo, da bi konji stopili skozi spodnji del (5 cm) ali se zataknili med zgornjimi cevmi (30 cm). V kombinaciji z drugimi paneli iz serije "Safety Horse Panels" je zasnova mobilnih boksov v hlevih in na pašnikih konjem prijazna in varna!

Prednosti:



Posebej visoka vrata s širokim prehodom



Živahni socialni stiki zaradi velikega razmika med cevmi



Povezovanje panelov z verižnim sistemom ali priključki za panele



Samodejno zaklepanje drsnih vrat z vzmetnim zapahom s funkcijo zaklepanja



Drsna vrata z gladkim tekom, ki zahtevajo manj prostora kot vrata z dvigovanjem in prestavljanjem



Drsna vrata s 3 vodili za enostavno odpiranje in zapiranje

Sestav iz 4-ih boksov		
sestoji iz:		
9x	**310270**	Varnostna panel za konje 3,00 m
4x	**310282**	Varnostni panel za konje z drsnimi vrati 3,00 m



- Idealno v hlevu na stezi v boksih
- Možna mobilna uporaba: tudi za pašnik ali pašnik



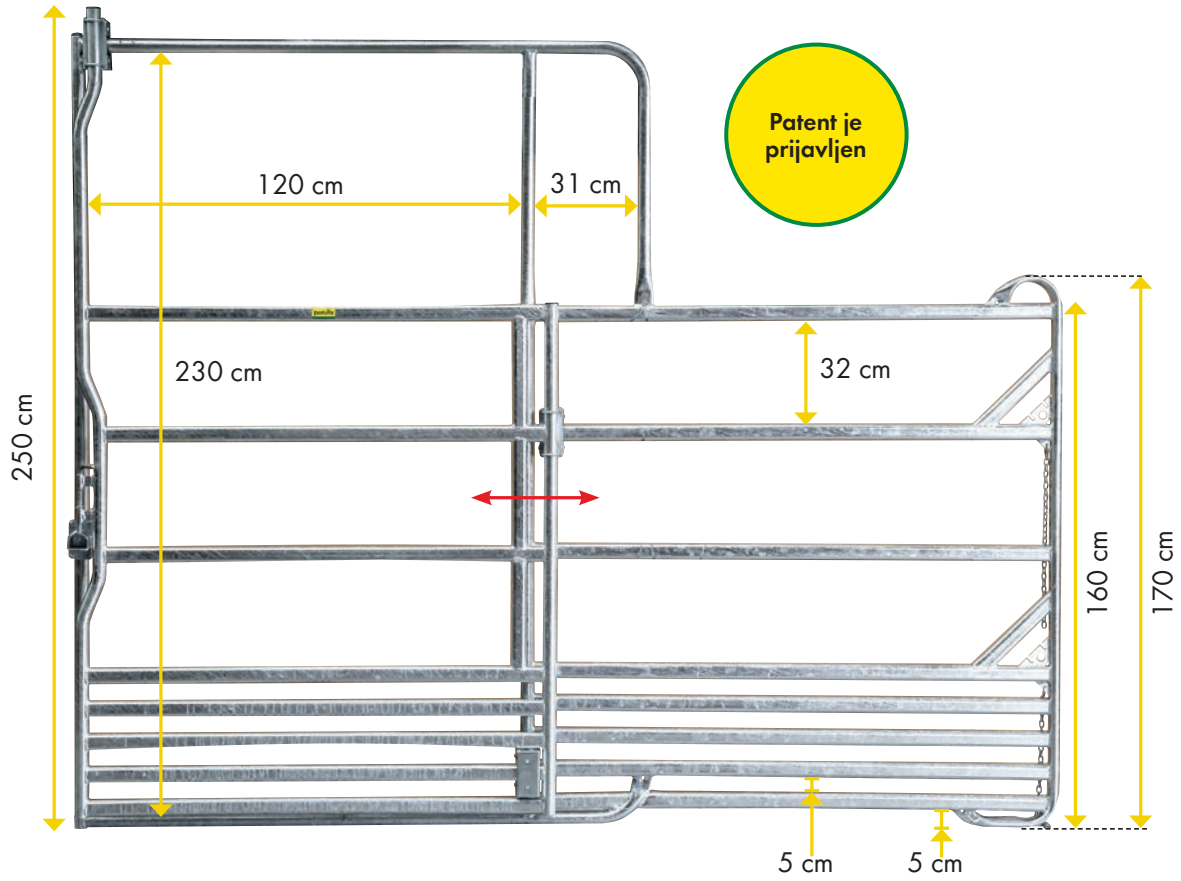

Varnostni panel za konje z drsnimi vrati, višina 2,50 m

- Z drsnimi vrati za hiter dostop do pregradnih prostorov
- Samodejno zapiranje drsnih vrat s pomočjo vzmetnega zapaha s funkcijo zaklepanja
- Drsna vrata s tremi vodili za enostavno odpiranje in zapiranje
- Posebej visoka vrata
- Posebno širok prehod

Dolžina 3,00 m	**310282**	77 kg
Dolžina 3,60 m, 1 sredinski nosilec	**310283**	87 kg



Idealno za hranjenje

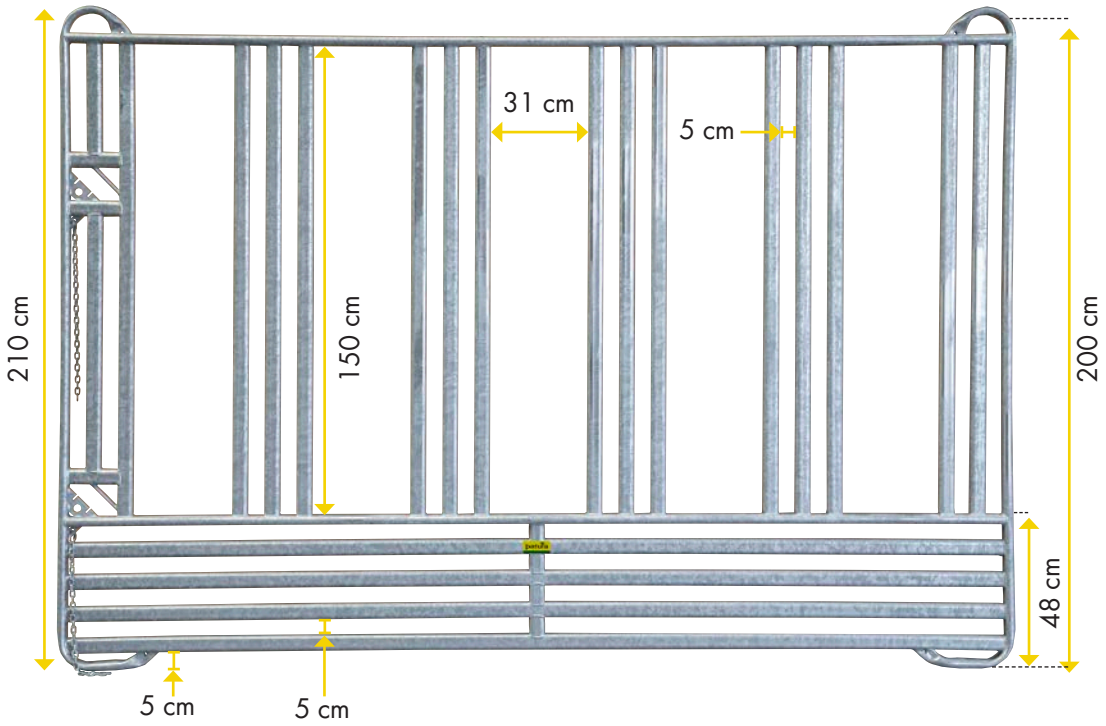

Varnostni panel za konje s krmno pregrado, višina 2,10 m

- Vse razdalje med cevmi so v skladu s smernicami za rejo konj BMEL (Zvezno ministrstvo za prehrano in kmetijstvo).
- Zelo priporočljiva za trajna namestitev panelov
- Varen, v spodnjem delu
- Dodatna zaščita za ostre robove

Dolžina 3,00 m	**310276**	76 kg



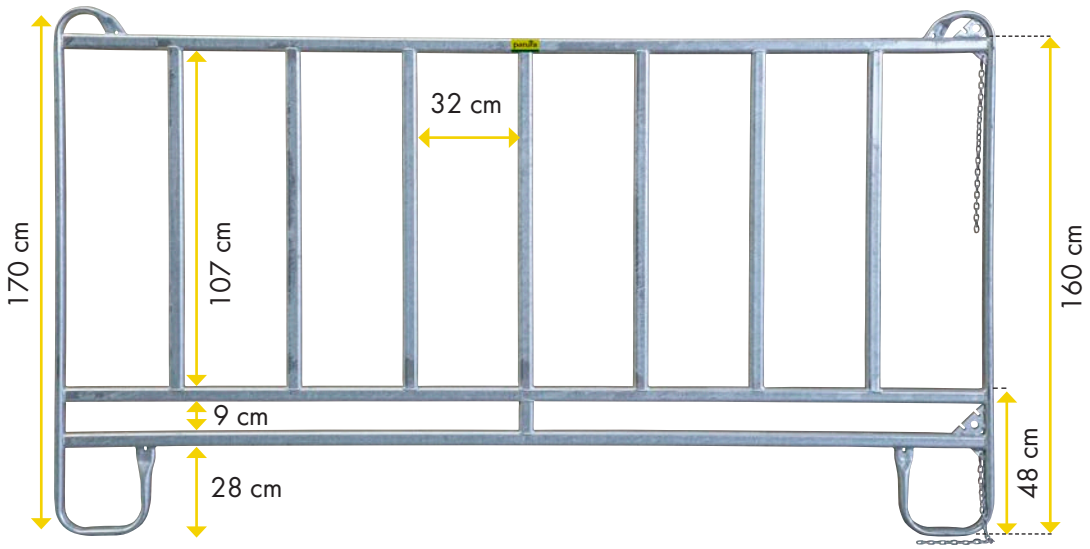

Panel s krmno pregrado, višina 1,70 m

- Elementi panelov iz valjanih ploščatih cevi
- Majhna teža
- Ojačani s tremi prečnimi cevmi

Dolžina 3,00 m	**310450**	39 kg

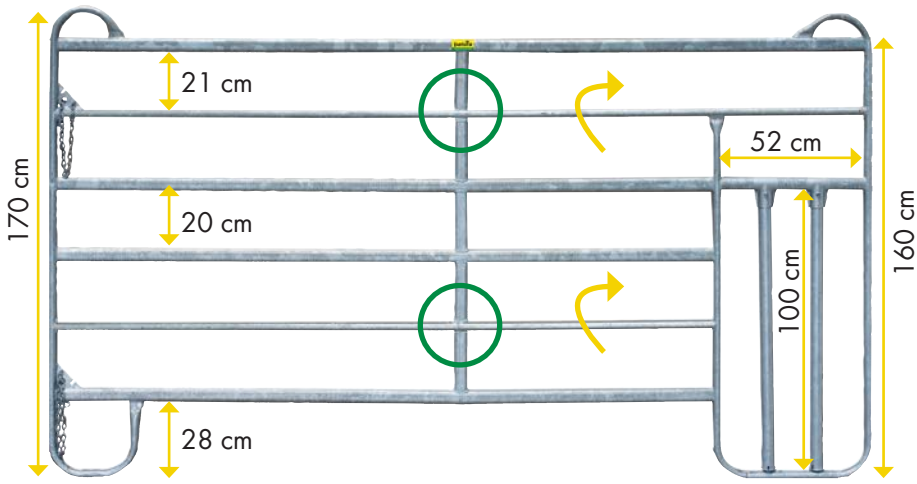



2 vrtljivi cevi - zdaj še večja bočna stabilnost

Panel-6 z odprtino za teleta, višina 1,70 m

- Na pašniku je mogoče urediti tudi ločen prostor za teleta.
- 2 vzvoda za zožitev ali zaprtje izpusta - nastavljivo s T-objemkami

Dolžina 3,00 m	**310209**	45 kg

Idealno za pregonske hodnike

Razlike v primerjavi s ploščo 6

- Navzgor 1 cev več: težje preskakovanje
- Navzdol za 1 cev več: težji dvig - še posebej pomembno v pregonskem hodniku

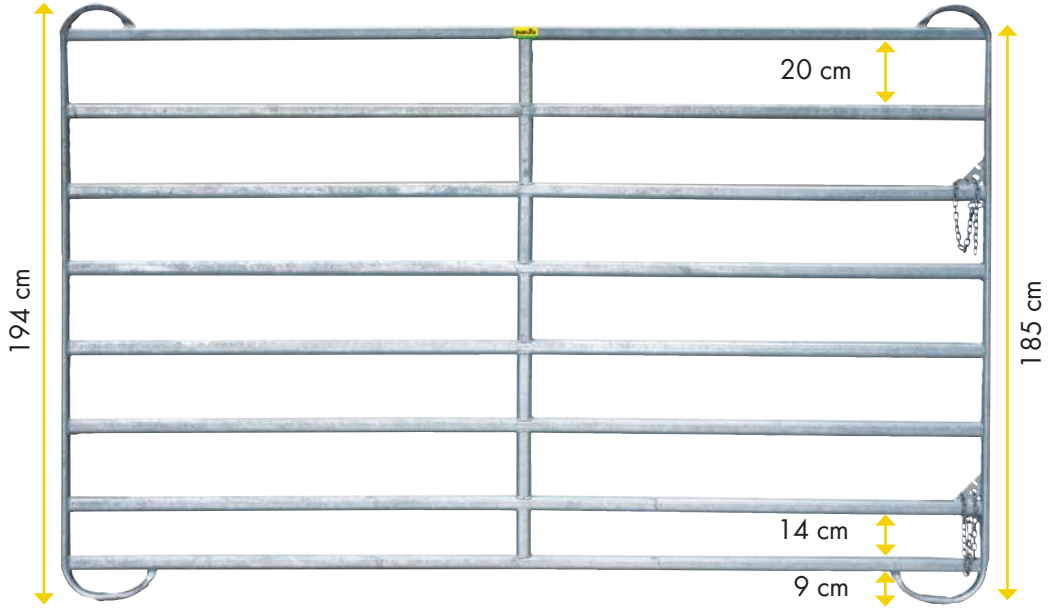

Panel-8, višina 1,94 m

Dolžina 2,40 m, 1 sredinski nosilec	**310245**	42 kg
Dolžina 3,00 m, 1 srednja prečka	**310246**	50 kg
Dolžina 3,60 m, 2 srednji prečki	**310247**	60 kg

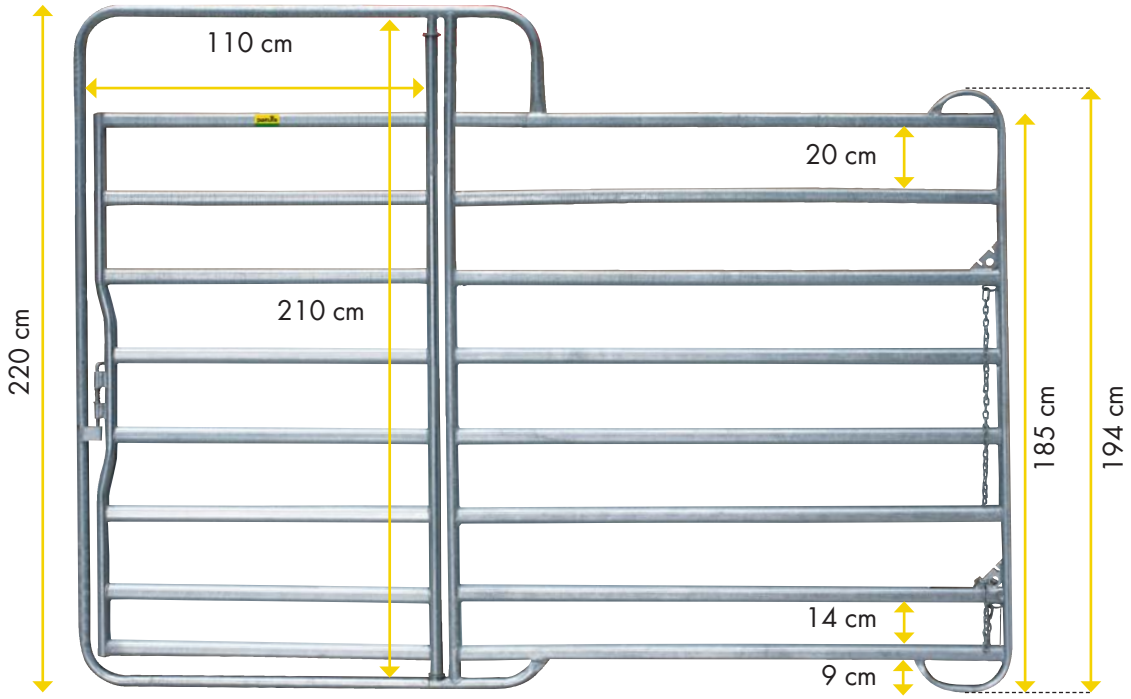

Panel-8 z vrati, višina 2,2 m

- Z vrati za hiter dostop do pregradnih prostorov
- Varno zaklepanje vrat z vzmetnimi vijaki

Dolžina 3,00 m	**310248**	70 kg

Umirjen in optimalen prehod za živali v pregonskih hodnikih

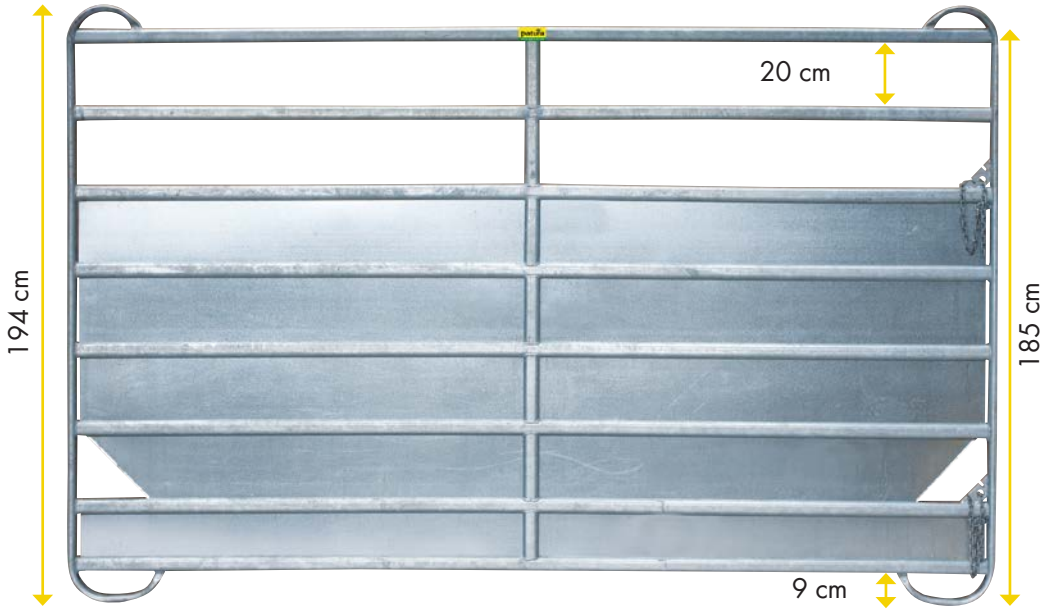

Panel-8 Plus, višina 1,94 m

Dolžina 2,40 m	**310220**	66 kg
Dolžina 3,00 m	**310221**	81 kg

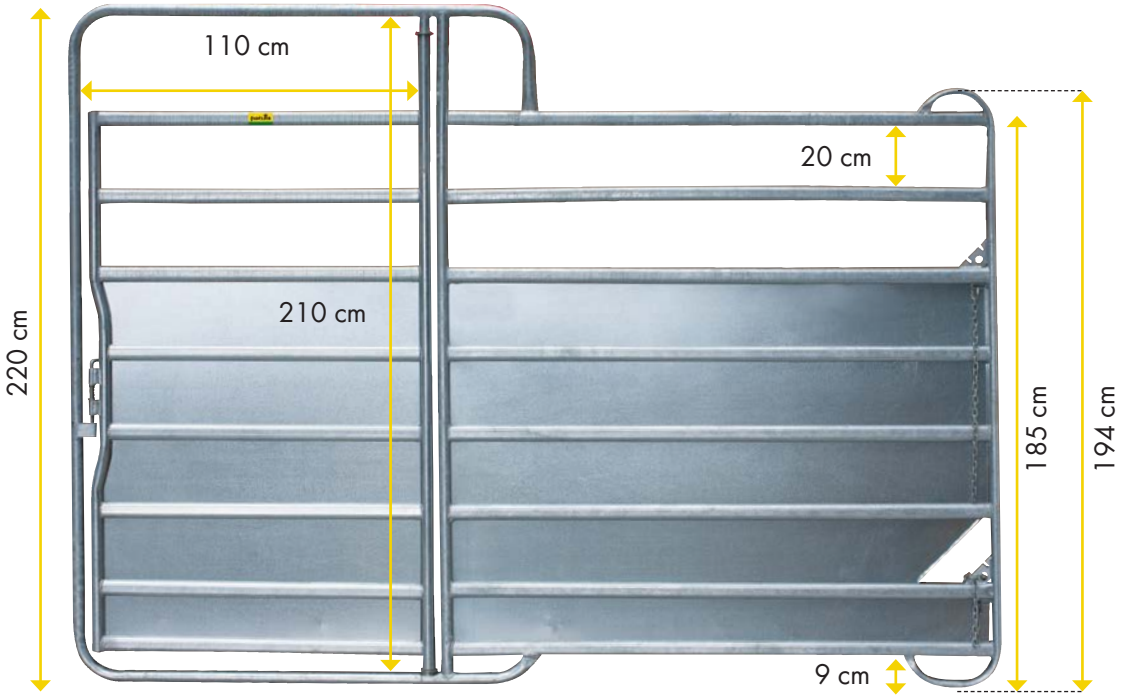

Panel-8 Plus z vrati, višina 2,20 m

- Z vrati za hiter dostop do pregradnih prostorov
- Varno zaklepanje vrat z vzmetnimi vijaki

Dolžina 3,00 m	**310225**	96 kg

Idealno za ovce, koze in teleta

Leseni paneli so večinoma težki, okorni in imajo omejen rok uporabe. MINI paneli PATURA so prilagodljiva alternativa: vsestransko uporabni, stabilni in trpežni ter idealni za postavitve individualnih in skupinskih boksov. Zahvaljujoč verižni povezavi je mogoče v hlevu ustvariti variabilne predelne stene.

Optimiziran razmik med cevmi za še večjo varnost!

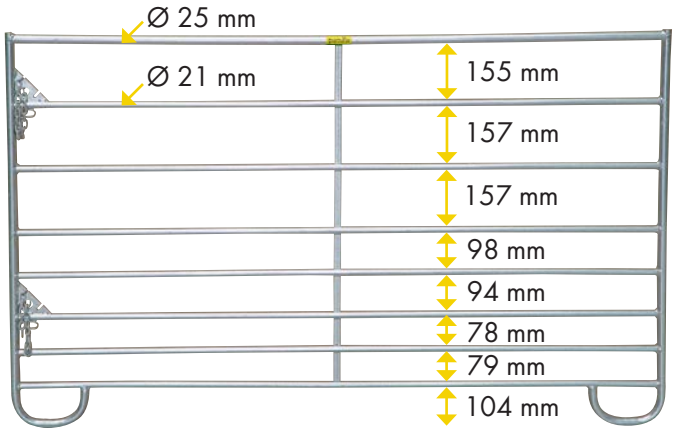

Mini panel, višina 1,10 m

- 8 cevi

Dolžina 1,37 m	**370200**	16,4 kg
Dolžina 1,83 m	**370201**	20 kg
Dolžina 2,75 m	**370202**	29 kg

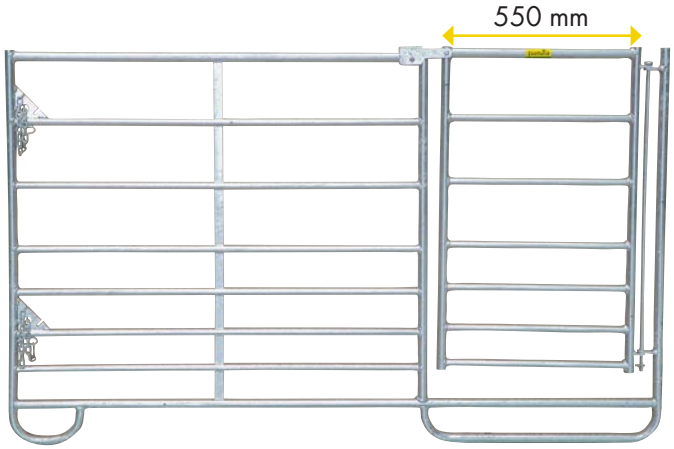

Mini panel z vrati, višina 1,10 m

- 8 cevi

Dolžina 1,83 m	**370211**	27 kg

Poglejte video iz prakse





Zaporna ograja Duofix 2 v 1

Zaporna mreža Duofix je idealna rešitev za številne aplikacije. Z višino 1,10 m in dolžino 2,00 m jo je mogoče uporabljati fleksibilno, zaradi majhne teže (le 21 kg) pa je z njo enostavno ravnati. Zaradi vrtljivih vodil se lahko uporablja tako kot panel kot tudi kot ovira. Vgrajena verižna ključavnica omogoča povezavo več rešetk med seboj, območje ključavnice pa je prekrito z robustno palico - ta preprečuje zdrs na spodnjo pločevino. Pri uporabi kot pregrada se 38 cm dolgi vodniki obračajo in zagotavljajo stabilnost. Navpično postavljene palice imajo razmik med cevmi 9,5 cm. Zaporna mreža je registrirana za zaščito uporabnega modela, zato predstavlja inovativno in varno rešitev.

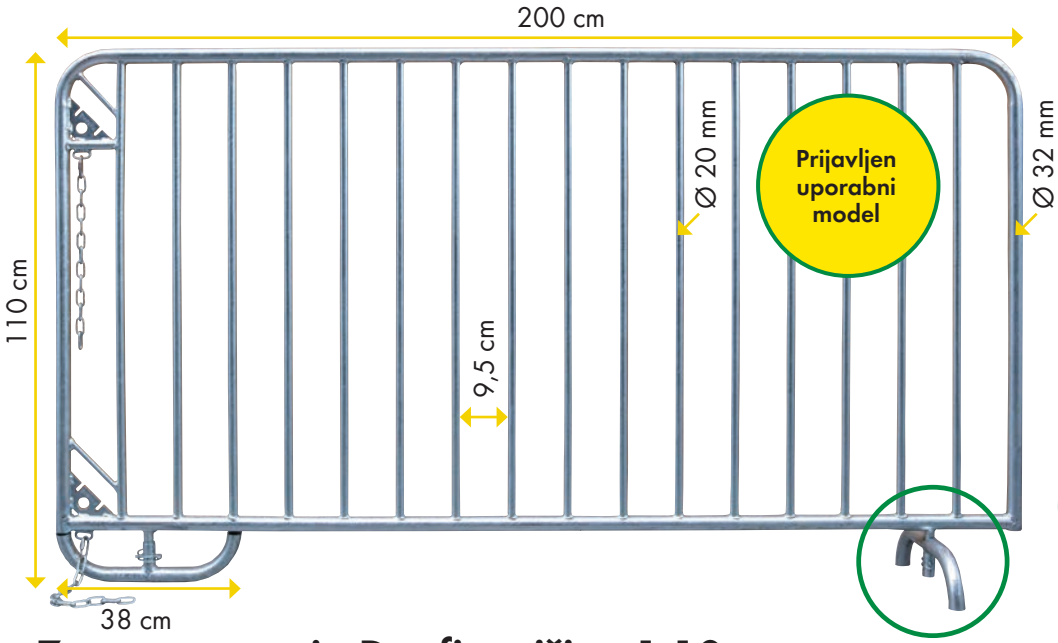

NOVO

Poglejte video iz prakse



Zaporna ograja Duofix, višina 1,10 m

- Univerzalna zaporna ograja z navpičnimi prečkami
- Vrtljivi vodniki omogočajo individualno uporabo kot panel ali zaporno mrežo
- Hitra povezava z verižnim pritrdilnim elementom
- Ostri robovi so skriti

Dolžina 2,00 m	**370400**	21 kg



Obsežna ponudba dodatne opreme za panele



















Pribor

1	**Veriga za panele** Dolžina 52 cm	**311006**	
2	**Vijačna glid** 5 mm; nerjaveč	**310217**	
3	**Enostavno držalo za vedro** Ø 280 mm; za obešanje na panele in ograje ali na cevi do 35 mm	**334028**	1,8 kg
4	**Dvojno držalo za vedro** Ø 280 mm; za obešanje v pregrade in panele ali na cevi do 35 mm	**334029**	2,8 kg
5	**Krmna skodela** 5 l; Ø 28 cm	**361450**	
6	**Krmna skodela** 8 l; Ø 28 cm	**361440**	
7	**Nerjaveča krmna skodela** 6 l; Ø 28 cm	**361445**	
8	**Regal za transport panelov**	**310250**	120 kg

- Varen in enostaven prevoz panelov Panel-5, Panel-6, Panel-8 in varnostnega konjskega panela (s traktorskimi tritočkovnimi ali paletnimi vilicami)
- Z varnostno napravo, ki preprečuje, da bi plošče zdrsnile vstran
- Skladiščenje panelov na okvirju panela: na kmetiji ni potrebno nakladanje in razkladanje
- Vanj se lahko spravi do 20 plošč
- Vključno s trakom za pritrjevanje
- Ni za plošče z vrati in krmilno ograjo
- 131 x 96 x 139 cm (D x Š x V)

Idealno skladiščenje in pritrjevanje panelov

1





Povezovalec ovalne cevi z okroglo cevjo



Povezovalec ovalne cevi z ovalno cevjo

For a high level of animal safety, we recommend mounting the panel connectors below the horizontal tubes of the panels.

2





Zidna konzola za panel (ovalna cev)



Zidna konzola za panel z vrati (okrogla cev)



Da konji ne bi stopili pod spodnjo cev, priporočamo, da panele pritrdite tako, da jih med trajno namestitvijo ni mogoče dvigniti. To je na primer mogoče z zidnimi konzolami, tako da jih pritrdite na tla. Za optimalno vpenjanje uporabite vijake s šestkotnimi glavami za pritrditev na steno ali tla.

3 NOVO



4 NOVO



5 NOVO

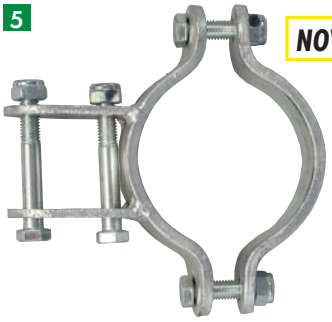

6 NOVO

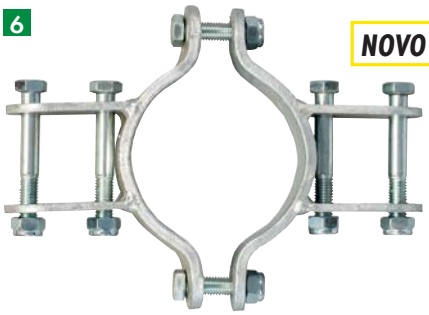

Pribor

1	**Povezovalec panelov** za fiksno povezavo panelov	**310262**
2	**Zidna konzola za panel** za pritrjevanje panelov na stene in tla, vključno z vijaki	**310260**
3	**Objemka 76** 1 držalo za panel, srednje	**310264**
4	**Objemka 76** 2 držalo za panel, srednje	**310266**
5	**Objemka 102** 1 nosilcem za panel, enostavna	**310263**
6	**Objemka 102** 2 nosilcem za panel, enostavna	**310265**

Vse za pregonski hodnik in preganjalni krog

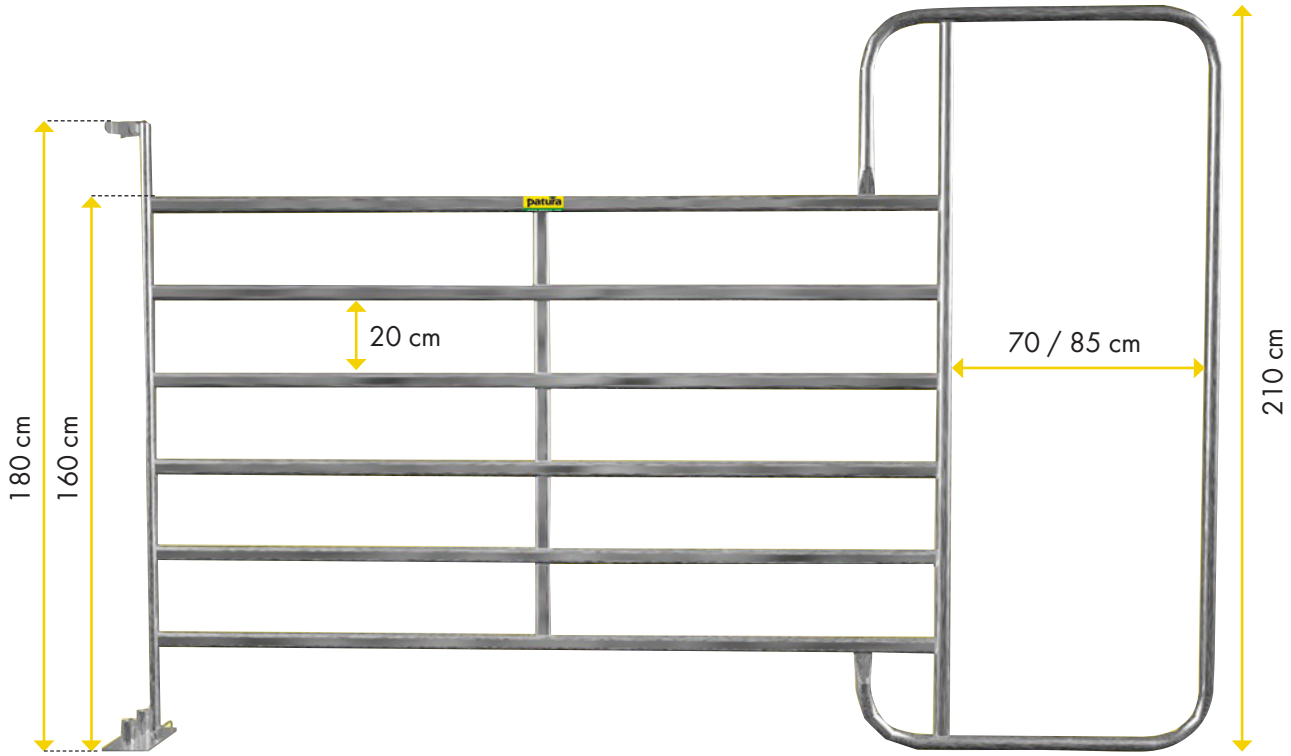

Panel-6 z okvirjem, višina 2,10 m

Panel-6 z okvirjem	Dolžina 3,05 m	**310206**	65 kg
Panel-6 z okvirjem XL	Dolžina 3,05 m	**310223**	46 kg



Panel-8 Plus z okvirjem, 2,1 m

- S pločevinasto oblogo
- Mirnejši promet živali zaradi vizualne ovire za čredo

Panel-8 Plus z okvirjem	Dolžina 3,05 m	**310256**	79 kg
Panel-8 Plus z okvirjem XL	Dolžina 3,05 m	**310255**	76 kg

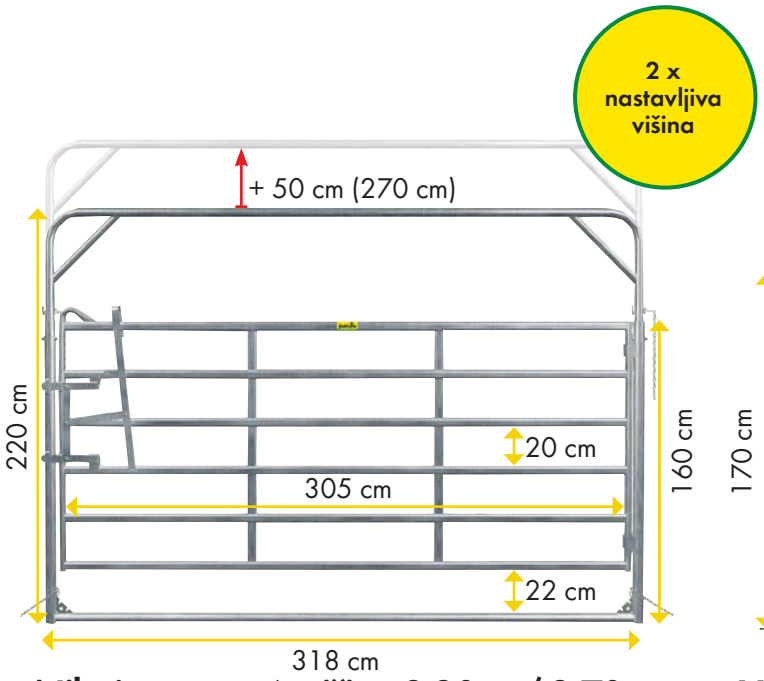

Nihajna vrata-6, višina 2,20 m / 2,70 m

Dolžina 3,18 m **310207** 86 kg

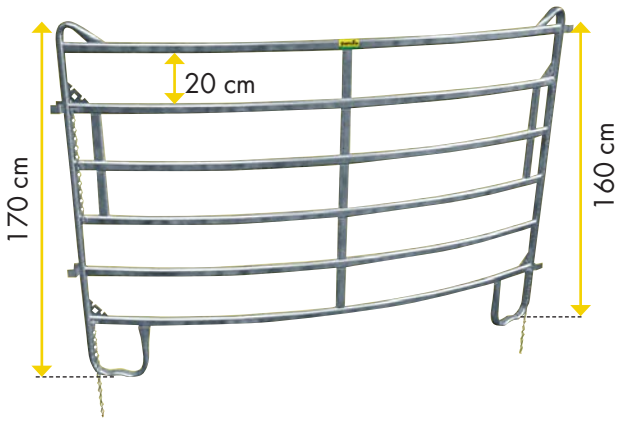

Ukrivljen panel 6, višina 1,70 m

Dolžina 2,44 m **310210** 37 kg

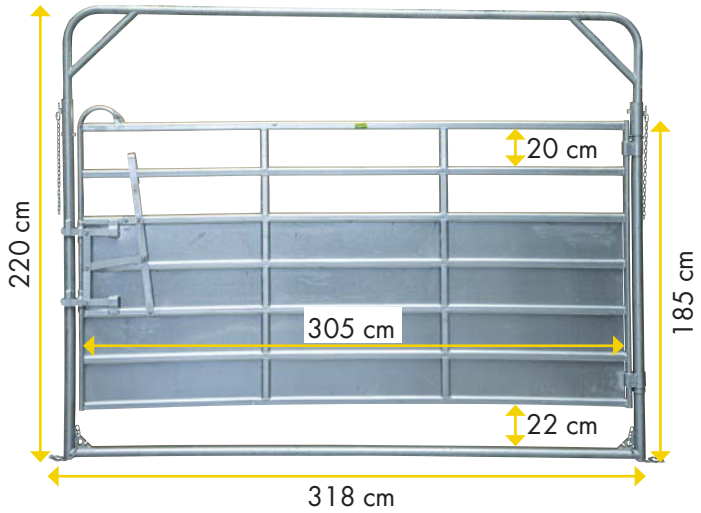

Dvižna vrata 8 Plus, višina 2,20 m

- S pločevinasto oblogo
- Umirjen prehod živali zaradi vizualne bariere

Dolžina 3,18 m **310257** 120 kg

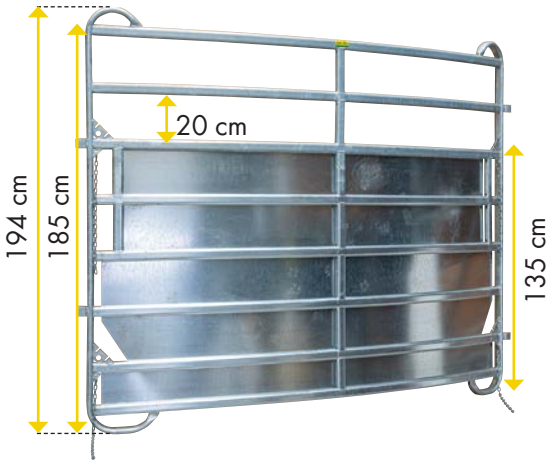

Ukrivljen panel 8 Plus, višina 1,94 m

- S pločevinasto oblogo
- Umirjen prehod živali zaradi vizualne beriere

Dolžina 2,44 m **310227** 70 kg

Pribor

1 **Stabilizacijska palica** **310211**

Nazivna dolžina 3,05 m; za ukrivljen panel za stabilizacijo preganjalnega kroga (za polkrožni preganjalni krog so potrebni 3 kosi); 7,5 kg

1



Individualna prilagoditev prehodov

1

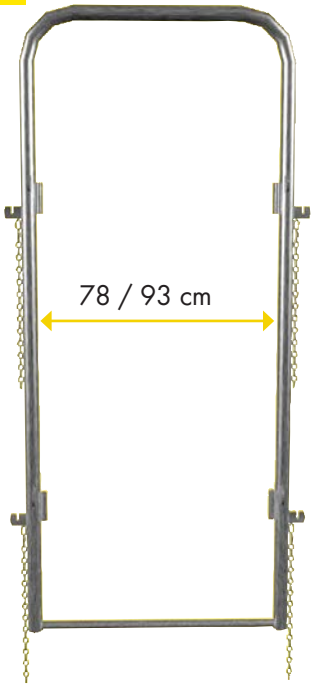

2

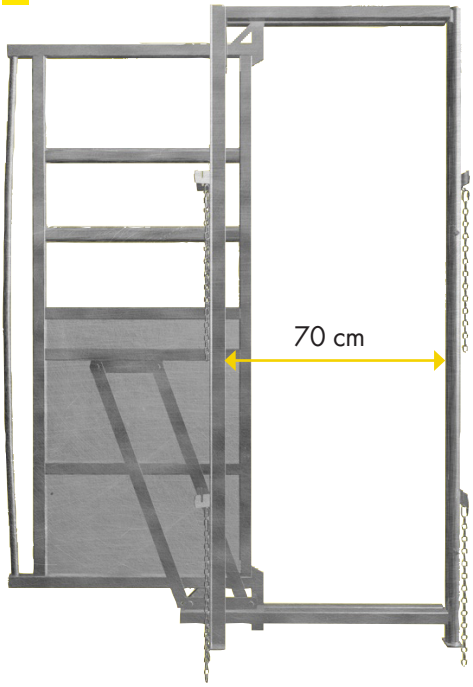

3



Okvir za preganjalni hodnik

1	**Okvir za pregonski hodnik**	0,88 x 2,05 m (Š x V)	**310110**	16,1 kg
	Okvir za pregonski prehod XL	1,03 x 2,05 m (širina x višina)	**310112**	22 kg

Okvir z drsnimi vrati

2	**Okvir z drsnimi vrati**	0,90 x 2,05 m (Š x V)	**310108**	64 kg
3	**Okvir z drsnimi vrati XL**	1,18 x 2,08 m (širina x višina)	**302305**	93 kg



1

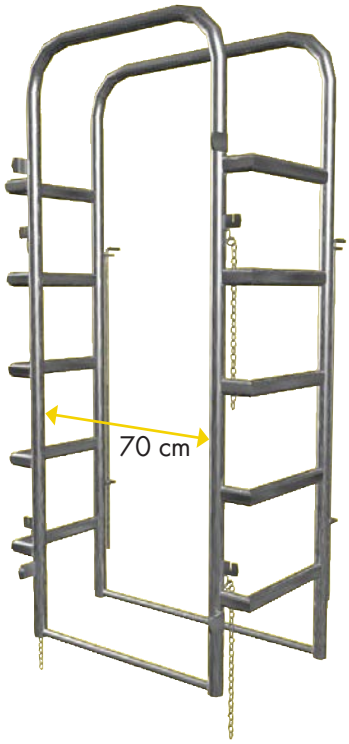



Za povezavo z napravo A5000 in A6000

2



Priključna kletka

- Allows easy opening of the rear gate of the crush A5000 and A6000 and the safe connection of the crush to the working alley
- Incl. 2 connectiong rods
- Extends the working alley by 48 cm
- Clear passage width when installed: 70 cm

1	**Priključna kletka**	**310104**	40 kg

Kletka za nego

- Dvojna krilna vrata omogočajo varen dostop od zadaj do živali v boksu za zdravljenje, saj je vozni hodnik zadaj zaprt.

2	**Kletka za nego**	**310103**	75 kg
	Kletka za nego XL	**310106**	85 kg

4



3

Korito za parklje

- Narejen je iz polietilena, odpornega proti udarcem in UV stabilen
- Robust, protizdrsna oblika dna in optimalni razdelki za parklje

3	**200 x 85 x 16 cm (d x š x v)**	**351010**	19,5 kg
4	**300 x 100 x 18 cm (D x Š x V)**	**351020**	31 kg

Lovilna naprava - cenovno ugodna alternativa

Lovilni okvir je primeren za manjše črede z enako varnostjo in udobjem lovljenja kot ga ima lovilna naprava A5000. Lovilni okvir je prav tako primeren za nego in zdravljenje živali, kot pri ostalih lovilnih napravah. Lovilen okvir je primeren za vse velikosti živali, od telet do bikov. Lovilni koš zagotavlja, da žival nima možnosti pobega. Za lovilnim okvirjem sta nameščena dva 3,00 m dolga panela, od katerih mora biti en z vrati. Drsna vrata tvorijo zadnji del. (Panele in drsna vrata naročite posebej!)



Lovilni okvir A3000

- Idealno za manjše črede
- Za vgradnjo v obstoječe stacionarne ali mobilne dovozne poti
- Vgrajen lovilni koš za enostavno in varno lovljenje
- Primerno za vse pasme goveda, tudi za živali z dolgimi rogovi
- Na zahtevo je na voljo tudi z desnim upravljanjem
- Dolžina z odprtimi vrati: 1,35 m
- Notranje mere: 0,82 x 1,69 m (Š x V)
- 232 kg

Z lovilnim košem	**300083**



Košarico za lovljenje in pritrditev glave naročite ločeno





Lovilno vratni okvir A3500 / A4000

- Idealno za manjše črede
- Primeren za vse pasme goveda, z lovilnim košem tudi za živali z dolgimi rogovi
- Za vgradnjo v obstoječe ograde ali mobilne dovozne poti
- Brezstopenjski lovilni okvir A3500 (12-85 cm)
- S samodejno zavoro
- 2 različici lovilnih košev (naročite posebej)
- Možnost predelave iz levoročnega na desnoročno upravljanje
- Vključno z verigo za pritrditev glave
- Vroče pocinkano

1	**Lovilno vratni okvir A3500**		**302340**	150 kg
2	**Lovilno vratni okvir A4000**	na stojalu	**302341**	220 kg

1


2


3
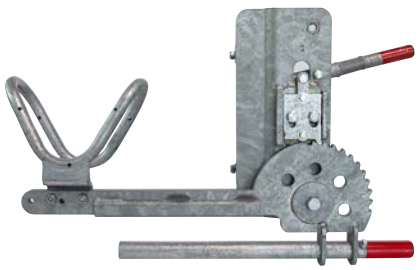

Pribor

1 **Lovilni koš** **302307**
dvokrilni; za A3500, A4000, A8000; vroče pocinkan; 120 x 113 x 215 cm (d x š x v)

2 **Lovilni koš** **302308**
enokrilni; za A3500, A4000, A8000; vroče pocinkan; 73 x 110 x 211 cm (d x š x v)

3 **Fiksirnik glave** **302408**
Primerno za A3000, A5000, A6000 (neposredna montaža), kot tudi za A3500, A4000 in A8000 ter anestezijski boks v kombinaciji z lovilnim košem art.302308 (naročiti posebej).
Varno in zanesljivo pritrdi žival, rejcu olajša delo

PATURINA lovilno negovalna naprava A5000

Idealna lovilno negovalna naprava za živali na pašniku: varna za ljudi in živali

6 Prednosti, ki vas bodo prepričale



1 Lovilni koš z enoročnim upravljanjem za varno ujetje



2 Širino vratu lahko kadar koli prilagodite z ročico



3 Optimalen dostop do živali, npr. za zdravljenje parazitov.



4 Lahko izvajate vsa dela na področju glave



5 Transport prko hidravličnega in zgornjega priklopa



6 Vitla za prednje noge s povratnim varovalom za enostavno dvigovanje sprednjih nog



B308 – Lovilno negovalna naprava A5000

Klasična

- Robusten okvir iz cevi 50 x 50 mm, nedrseče pločevinasto dno
- Nastavljiv lovilno vratni okvir z varnostnim košem
- Samodejna zapora
- Stranski traktorski tritočkovni priključek
- Notranje mere: 2,20 x 0,82 x 1,65 m (d x š x v)
- Zunanje mere: 2,95 x 1,25 x 1,90 m (d x š x v)
- Dolžina z odprtimi vrati: 3,35 m
- Na zahtevo je na voljo tudi z desnim rokovanjem



Lovilno negovalna naprava A5000

- 4 stranska vrata
- Lovilni koš
- Tritočkovni priključek
- Pripravljen za nadgradnjo za nego parkljev

Lovilno negovalna naprava A5000	zeleno barvana	**302402**	544 kg
Lovilno negovalna naprava A5000 V	Vroče pocinkano	**302403**	566 kg

1



2



3

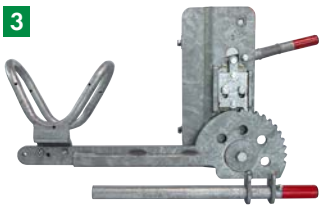

Pribor

1 **Set za nego parkljev za A5000** **302361** 47 kg

za A5000; vitl z dvojnim trebušnim pasom; vitla za zadnje noge; vitla za sprednje noge; adapter za vitlo

2 **Nastavljive noge** **303009** 11 kg

nastavljivo; z montažnimi ploščami za tehtne nosilce HD5T

3 **Fiksirnik glave** **302408** 30 kg

Primerno za A3000, A5000, A6000 (neposredna montaža), kot tudi za A3500, A4000 in A8000 ter anestezijski boks v kombinaciji z lovilnim košem art.302308 (naročiti posebej).
Varno in zanesljivo pritrdi žival, rejcu olajša delo

Lovilno negovalna naprava PATURA A6000

10 Prednosti, ki vas bodo prepričale



1 Lovilni koš za varno in mirno ulovitev



2 Brezstopenjsko nastavitev vratne širine za ulovitev živali različnih starosti (80-12 cm)



3 Protizdrsna pločevinata tla



6 obojestransko trojna vrata za optimalen dostop do živali; Integrirana cev za transport preko paletnih vilic



7 Vitla za nego parkljev



B310 – Lovilno negovalna naprava A6000



4 Zadnja drsna vrata za hitro in varno zapiranje



5 Fiksiranje živali zadaj s zaustavljalno palico



8 Vrata na tečajih v drsnih vratih za enostavnejšo nego parkljev





9 Nastavitveni kavlji za trebušni pas



10 Integrirane montažne plošče za tehtne nosilce HD5T



Vsestransko negovalna naprava

- Robusten okvir iz cevi 50 x 50 mm, nedrseča pločevinasta tla
- Samodejna zapora s sprostitvijo v sili
- Vgrajene montažne plošče za tehtne podstavke HD5T
- Notranje mere: 2,30 x 0,80 x 1,75 m (d x š x v)
- Zunanje mere: 3,20 x 1,30 x 2,05 m (d x š x v) (z zbiralno košaro)
- Dolžina z odprtimi vrati (zadaj) 3,50 m
- Možnost predelave iz levoročnega v desnoročno upravljanje

Poglejte video iz prakse

NOVO

1



NOVO

2





Stranska vrata omogočajo enostavno selekcijo manjših živali

Lovilno negovalna naprava A6000

- obojestransko trojna vrata
- brezstopenjski lovilni okvir, vključno z lovilnim košem
- samodelna zapora s sprostitvijo
- vgrajene pravokotne cevi za namestitev vilic za palete za kolesne nakladalnike, traktorje ali viličarje
- pripravljena za nadgradnjo za obrezovanje parkljev

1	**pobarvana v zeleno barvo**	**302100**	661 kg
2	**galvanised**	**302101**	687 kg

1



2

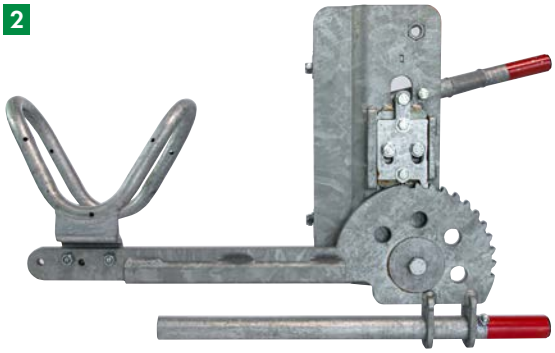

Pribor

1 **Set za nego parkljev** **302360**

za A6000 in A8000; vitla z dvojnim trebušnim pasom; vitla za zadnje noge s pasom; vatla za sprednje noge s pasom; 44 kg

2 **Fiksirnik glave** **302408**

Primerno za A3000, A5000, A6000 (neposredna montaža), kot tudi za A3500, A4000 in A8000 ter anestezijski boks v kombinaciji z lovilnim košem art.302308 (naročiti posebej). Varno in zanesljivo pritrdi žival, rejcu olajša delo; 30 kg

PATURA Lovilno negovalna naprava A8000

Profesionalna univerzalna večnamenska naprava

- Vse živali v čredi, od telet do plemenskih bikov, lahko varno omejite in upravljate z brezstopenjsko stransko zožitvijo.
- Živali se ne morejo obrniti
- nega kopit je mogoča kadar koli za majhne in velike pasme goveda
- Dolga notranjost omogoča neobremenjeno delo za ljudi in živali hkrati
- Naprava je zasnovana za večje obrate

10 Prednosti, ki vas bodo prepričale

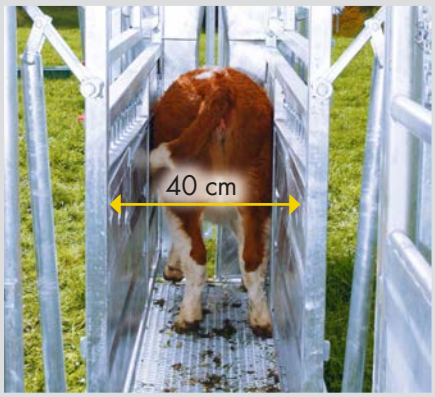

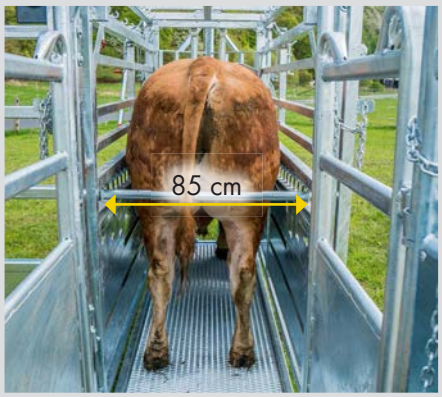

1 Obojestransko, paralelno zoženje s hidravličnim ročajem

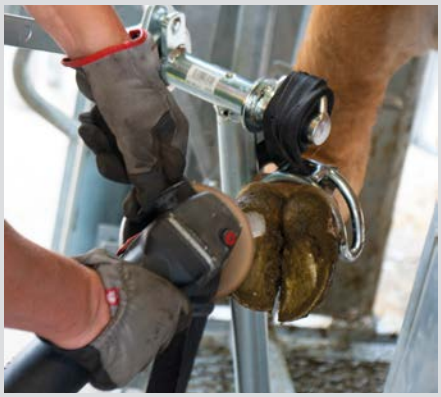

2 Vitla za nego parkljev



5 Protizdrsna pločevinata tla



6 Stranska vrata za optimalen dostop do živali



7 Fiksiranje živali zadaj s zaustavljalno palico



B314 – Lovilno negovalna naprava A8000

S tehnologijo tehtanja - za profesionalno gospodarstvo
Delujte učinkovito, redno preverjajte zdravstveno stanje živali ter določajte težo in prirastke. Pomemben sestavni del profesionalnega upravljanja črede je elektronska tehtnica za živali, ki jo je mogoče kombinirati s stojalom za obdelavo in shranjuje podatke za vsako žival na podlagi številke ušesne znamke (glejte poglavje o tehnologiji tehtanja).



3 Lovilni koš za varno in mirno ulovitev





4 Okvir za pritrditev na vrat za živali vseh velikosti (85 - 12 cm). Vključno z verigo za pritrditev glave.





8 Notranja dolžina (2,75 m) omogoča ločitev stopenj "dovod" in "pritrditev".



9 Izpust živali skozi široko odpirajoči se sprednji del



10 Transportiranje s paletnim viličarjem



Lovilno negovalna naprava A8000 – **B315**

Varno, praktično in živalim prijazno rokovanje

- Robusten jeklen okvir iz cevi 50 x 50 mm, delno dvojni
- Samodejna zapora s sprostitvijo v sili
- Vgrajene montažne plošče za tehtne podstavke HD5T
- Notranje mere: 2,75 x 0,85 x 1,85 m (d x š x v)
- Zunanje mere: 3,10 x 1,45 x 2,20 m (d x š x v)
- Možnost predelave iz levoročnega v desnoročno delovanje

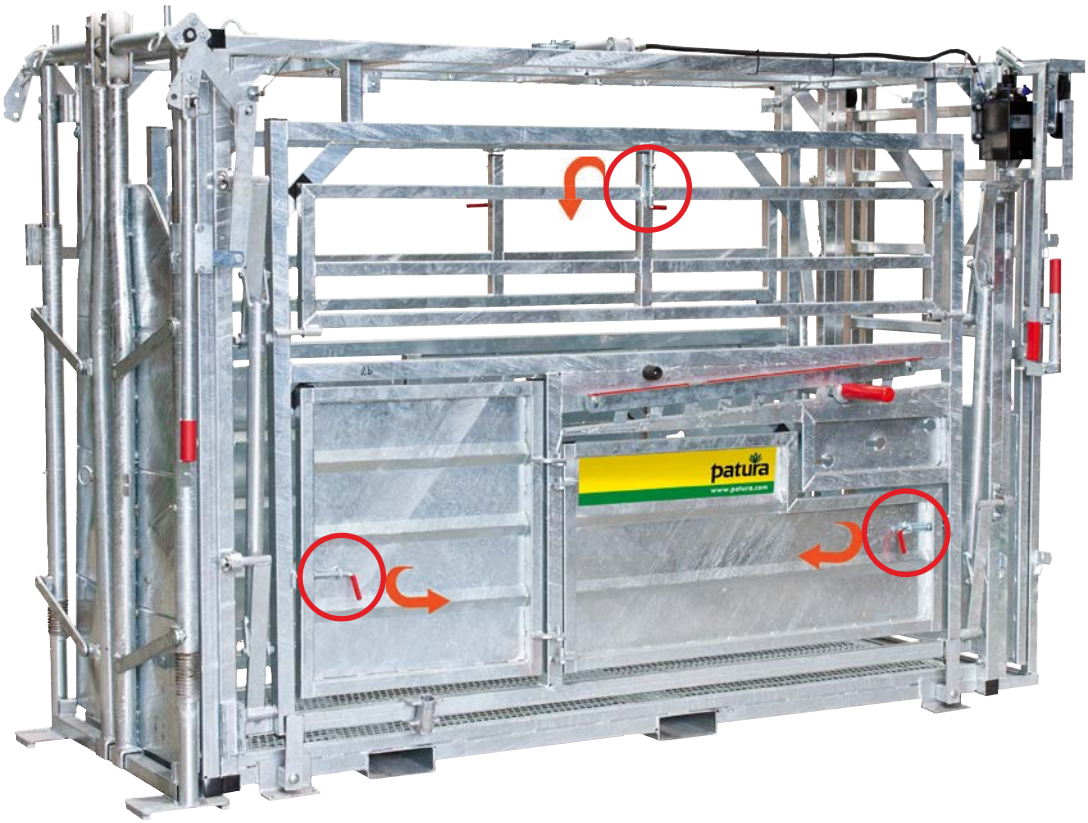

Poglejte video iz prakse

Lovilno negovalna naprava A8000

- Vroče pocinkano
- Brezstopenjska naprava vratne širine A3500
- 3 stranska vrata, obojestransko
- Dvostransko, paralelno zoženje
- Zadnja drsna vrata
- Vključno z verigo za pritrditev glave
- 810 kg

302800



A8000 za veterinarske posege: 5 vrat za optimalen dostop do živali

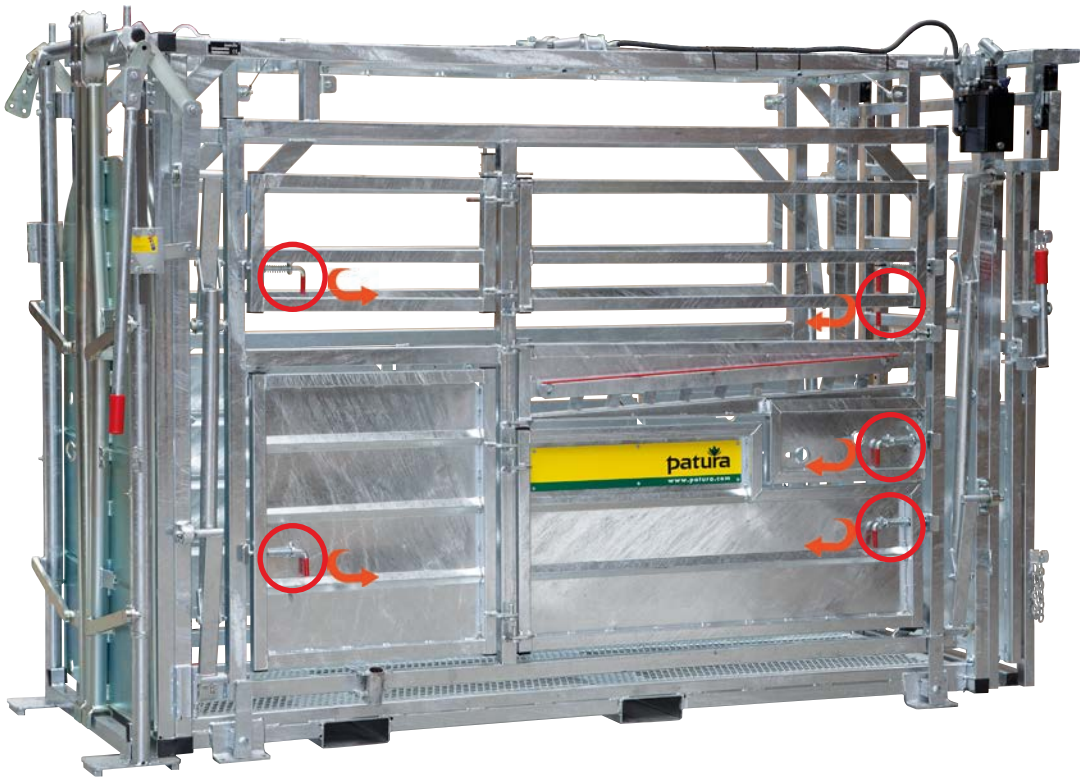

Lovilno negovalna naprava A8000

za veterinarske in porodne posege

- Kot sklic 302800
- Toda na levi strani s posebno ureditvijo vrat za veterinarske in druge posege
- Levo 5 stranskih vrat, ki se odpirajo
- Desno 3 stranska vrata
- Še vedno je mogoča nega parkljev
- 816 kg

302810

1 

2 

3 

4 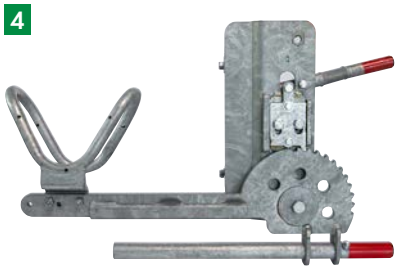

Pribor

1 Set za nego parkljev 302360
za A6000 in A8000; vitla z dvojnim trebušnim pasom; vitla za zadnje noge s pasom; vatla za sprednje noge s pasom; 44 kg

2 Lovilni koš 302307
dvokrilni; za A3500, A4000, A8000; vroče pocinkan; 120 x 113 x 215 cm (d x š x v); 77 kg

3 Lovilni koš 302308
enokrilni; za A3500, A4000, A8000; vroče pocinkan; 73 x 110 x 211 cm (d x š x v); 55 kg

4 Fiksirnik glave 302408
Primerno za A3000, A5000, A6000 (neposredna montaža), kot tudi za A3500, A4000 in A8000 ter anestezijski boks v kombinaciji z lovilnim košem art.302308 (naročiti posebej). Varno in zanesljivo pritrdi žival, rejcu olajša delo; 30 kg

Naprave za zdravljenje in veterinarske posege

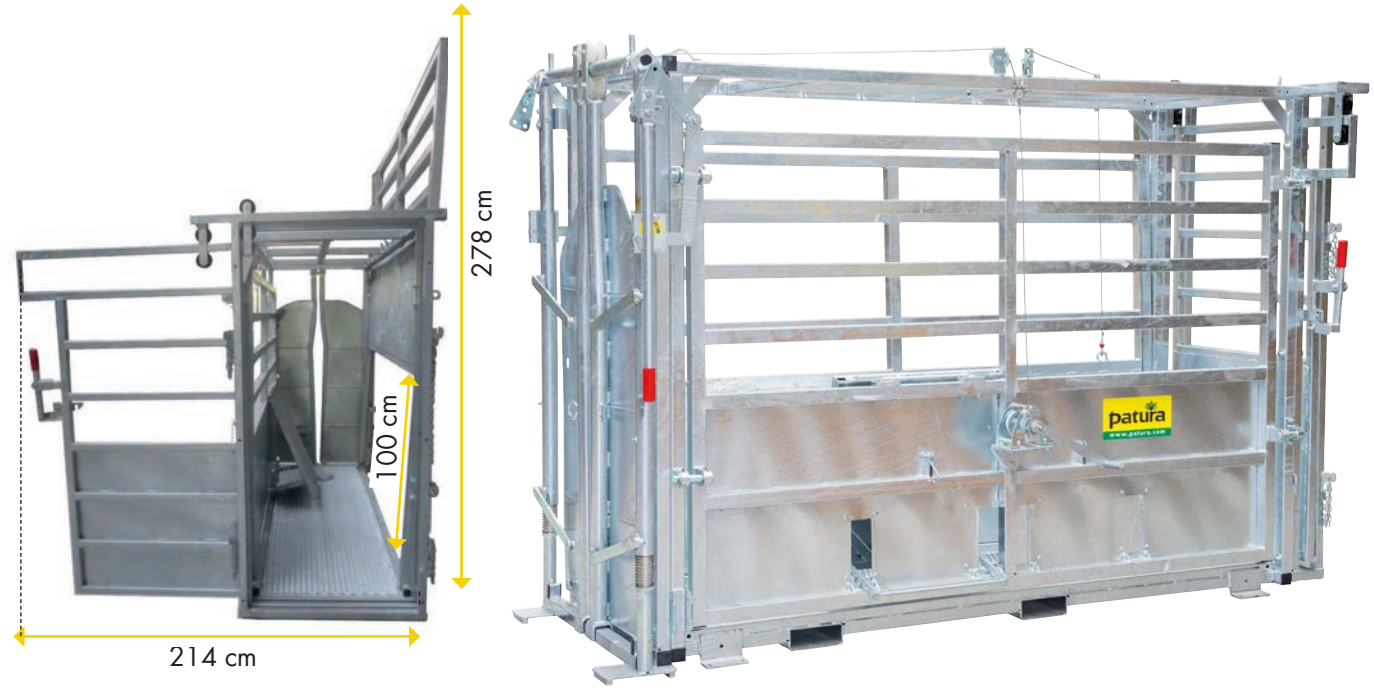

Košarico za lovljenje (enokrilna) in pritrditev glave je treba naročiti ločeno

Naprave za zdravljenje in veterinarske posege

- Za govedo
- Idealno za majhne klavnice in zakol na kmečkih dvoriščih
- Brezstopenjsko nastavljiva vratna širina A3500 (12-85 cm) z avtomatsko zavoro
- Nemoteno delujoča, samozaporna zadnja drsna vrata
- Eno stran lahko odprete s pomočjo vitla (višina 1,00 m)
- Odbojna plošča na nasprotni strani zagotavlja, da žival pade na odprto stran
- Lahko se kombinira z lovilnim košem, enokrilnimi vrati in fiksirnikom glave
- Nedrseča podlaga iz profilirane kovine
- Vgrajene pravokotne cevi za transport s paletnimi vilicami
- Robusten jeklen cevast okvir 50 x 50 mm, delno dvojni
- Vključena veriga za fiksiranje glave
- Notranje mere: 2,75 x 0,75 x 1,85 m (d x š x v)
- Zunanje mere: 3,10 x 1,45 x 2,15 m (d x š x v)
- Vroče pocinkano
- 765 kg

302321

1



2

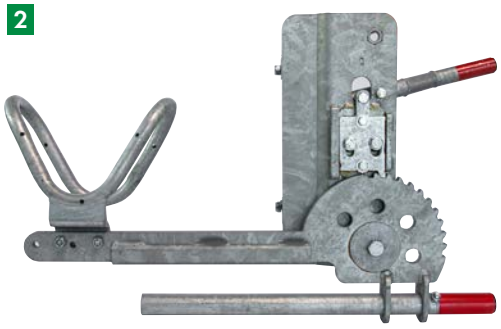

Pribor

1 **Lovilni koš** **302308** 55 kg
enokrilni; za A3500, A4000, A8000; vroče pocinkan; 73 x 110 x 211 cm (d x š x v)

2 **Fiksirnik glave** **302408** 30 kg
Primerno za A3000, A5000, A6000 (neposredna montaža), kot tudi za A3500, A4000 in A8000 ter anestezijski boks v kombinaciji z lovilnim košem art.302308 (naročiti posebej).
Varno in zanesljivo pritrdi žival, rejcu olajša delo

Lovilna ograja za nego živali

Lovilna mreža za ravnanje z živalmi omogoča samodejno lovljenje živali, saj se lovilna palica sama zaskoči. Nastavitev širine vratu je integrirana in jo je mogoče nastaviti od 23 do 33 cm. Ko je žival anestezirana, glava pade navzdol, nato je treba potegniti zapah in žival lahko pade ven.
Glede na predvideno uporabo lahko izbirate med različnimi možnostmi pritrditve:

- fiksna namestitev z objemkami na okvir (Ø 60 mm)
- Odprtine v osnovni plošči omogočajo trdno pritrditev v tla
- Pri uporabi s ploščami se lahko verige zataknejo v kavlje, ki so na voljo v ta namen.

NOVO

Lovilna ograja za nego živali

- Zareze od zgoraj
- Samodejna ulovitev
- Vgrajena nastavitev širine vratu od 23 do 33 cm
- Okvir Ø 60 mm omogoča montažo z objemkami
- Odprtine v podstavku za trdno pritrditev
- Možnost priključitve panelov za pritrditev verig
- 71 kg

302335

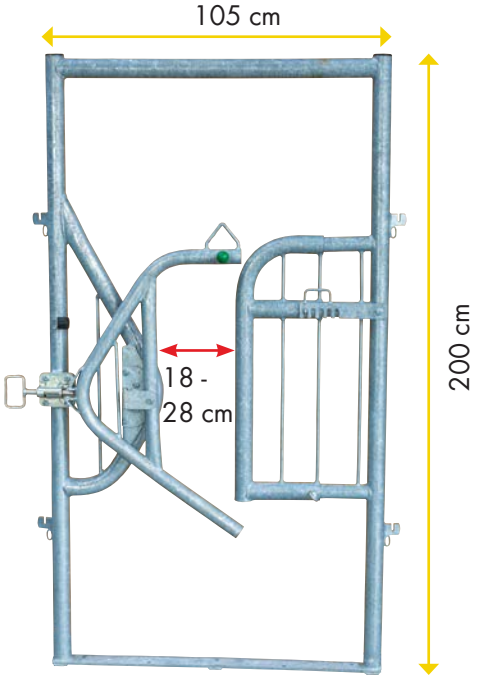



Profesionalni lovilni in negovalni sistemi za srednje in velike skupine živali

Poglejte video iz prakse

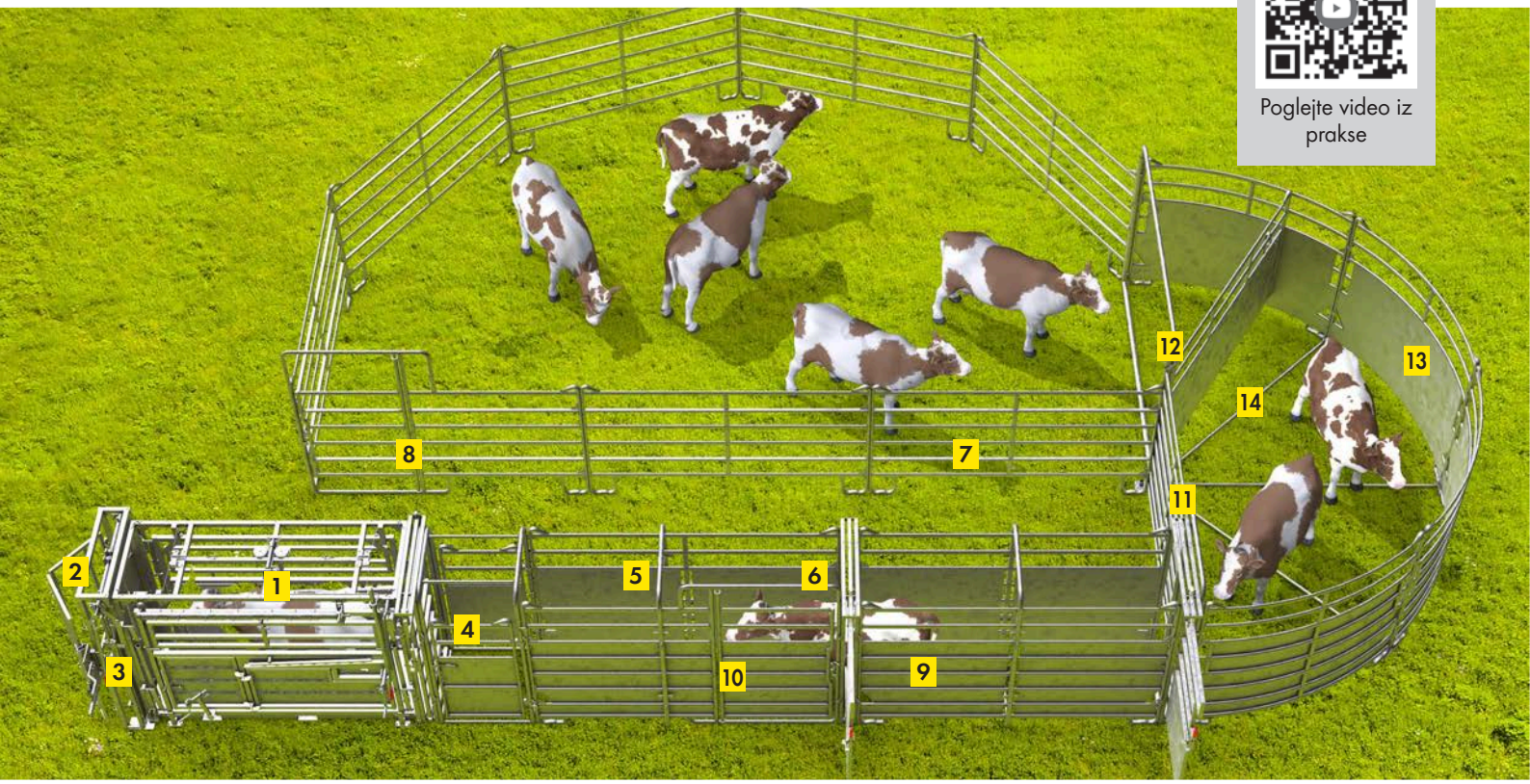

sestoji iz:
- Lovilno negovalne naprave
- Preganjalnega kroga
- Kroga prisilnega vstopa
- Čakalnega prostora













Celotna ponudba			
Profesionalna lovilno negovalna naprava za srednje in velike skupine živali			
1	1x	302810	A8000, za veterinarske in porodne posege
2	1x	302308	Lovilni koš, enokrilni
3	1x	302408	Fiksirnik glave
4	1x	310106	Kletka za nego XL
5	2x	310112	Okvir za pregonski prehod XL
6	2x	302305	Okvir z drsnimi vrati XL
7	7x	310200	Panel-6, 3,00 m
8	1x	310205	Panel 6 z vrati, 3,00 m
9	3x	310221	Panel-8 Plus, 3,00 m
10	1x	310225	Panel-8 Plus z vrati
11	1x	310255	Panel-8 Plus z okvirjem XL
12	1x	310257	Dvižna vrata 8 Plus
13	4x	310227	Ukrivljen Panel-8 Plus
14	3x	310211	Stabilizacijska palica

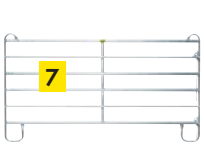

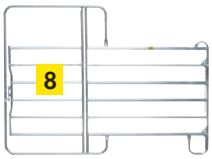



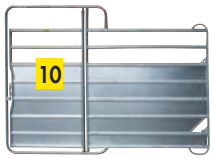









Sistem je mogoče prilagoditi kot modularni sistem v skladu z ustreznimi zahtevami.

Standardni lovilno negovalni sistem za za srednje in velike skupine živali



sestoji iz:
- lovilno negovalne naprave
- pregonskega hodnika
- pregonskega lijaka
- čakalnega prostora









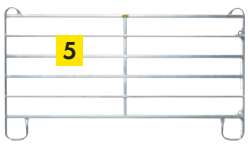

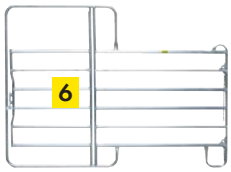

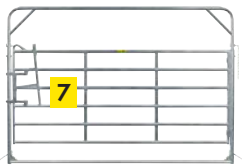

Celotna ponudba			
Standardni sistem obdelave za srednje velike in velike živali			
1	1x	302100	Lovilno negovalna naprava A6000
2	1x	310104	Priključna kletka
3	2x	310110	Okvir za pregonski hodnik
4	2x	310108	Okvir z drsnimi vrati
5	10x	310200	Panel-6, 3,00 m
6	3x	310205	Panel 6 z vrati, 3,00 m
7	1x	310207	Nihajna vrata-6

Sistem je mogoče prilagoditi kot modularni sistem v skladu z ustreznimi zahtevami.

Priporočamo sledeči pribor:
Elektronska tehtnica Standard:
- Prikazovalna enota S3
- Tehtalni elementi HD5T

Elektronske tehtnice s polnilcem in računalniškim priključkom (tudi za elektronske ušesne znamke)
- Prikazovalna enota EziWeigh 7i ali serija 5000
- Tehtalni elementi HD5T

ali samostojna tehtalna enota v prehodu pred lovilno napravo(glej celotno ponudbo mobilne tehtalne enote). Cene in dodatne informacije o elektronskih tehtalnih sistemih najdete v poglavju o tehnologiji tehtanja.

Lovilni sistem za manjše skupine živali

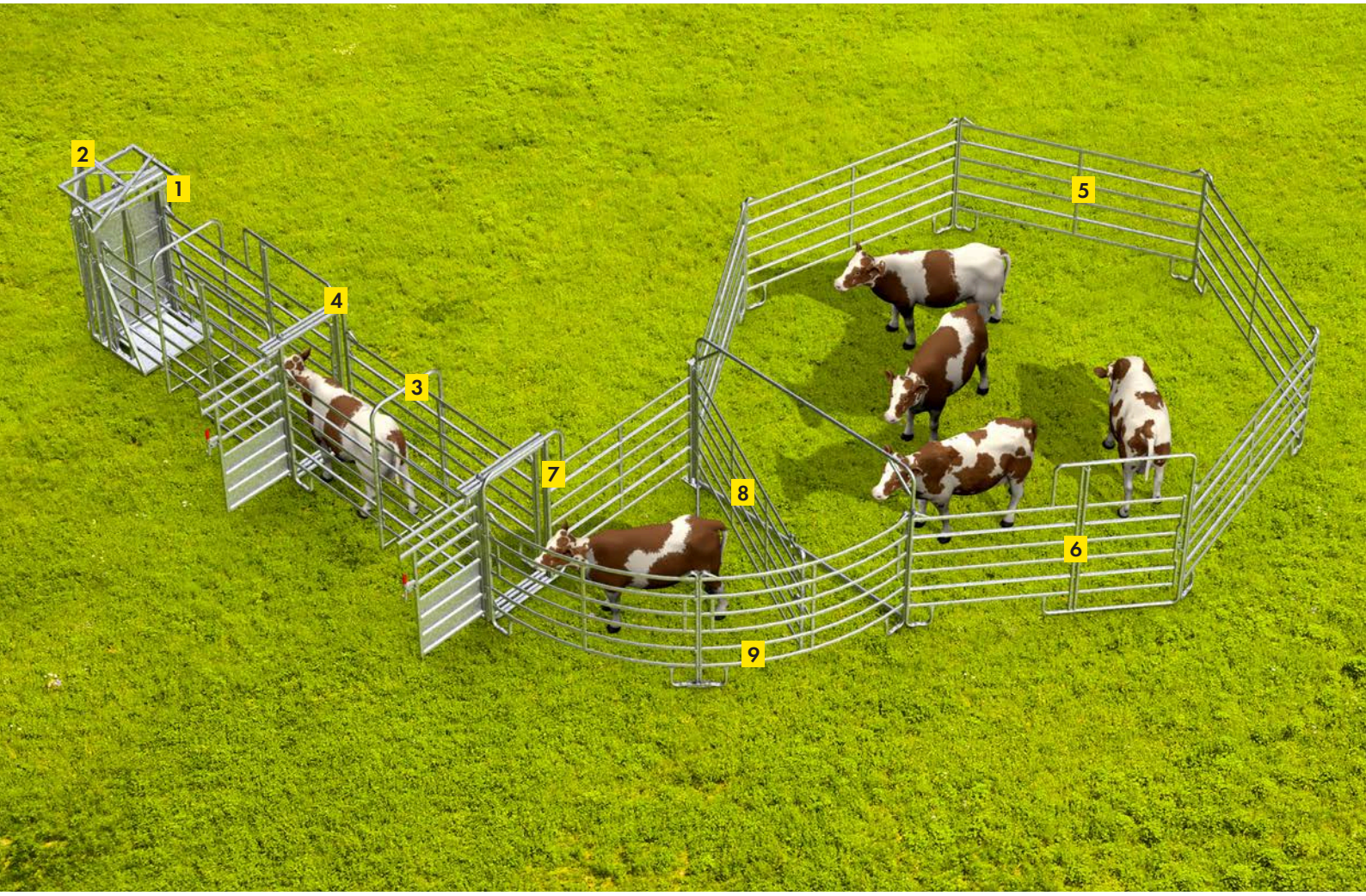

sestoji iz:
- Lovilno vratni okvir
- Pregonski krog
- Prisilno lovilni krog
- Čakalni prostor









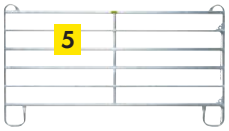

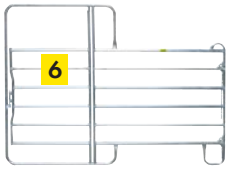

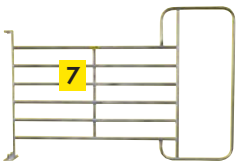

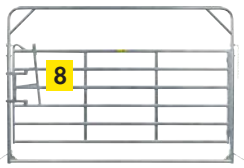

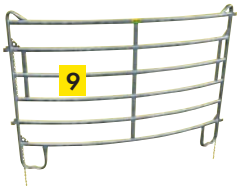



Celotna ponudba			
Čistilna naprava za manjšo živino			
1	1x	302341	Lovilno vratni okvir A4000
2	1x	302307	Lovilni koš, dvo krilni
3	2x	310112	Okvir za pregonski prehod XL
4	2x	302305	Okvir z drsnimi vrati XL
5	7x	310200	Panel-6, 3,00 m
6	3x	310205	Panel 6 z vrati, 3,00 m
7	1x	310223	Panel-6 z okvirjem XL
8	1x	310207	Nihajna vrata-6
9	2x	310210	Ukrivljen panel 6
10	1x	310211	Stabilizacijska palica

Sistem je mogoče prilagoditi kot modularni sistem v skladu z ustreznimi zahtevami.

Lovilno negovalne naprave



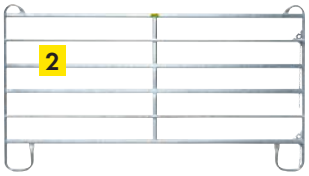

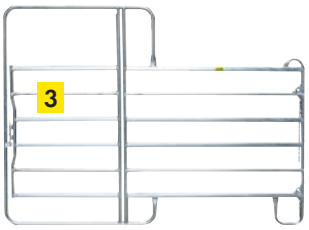



Sistem je mogoče prilagoditi kot modularni sistem v skladu z ustreznimi zahtevami.



Celotna ponudba			
Lovilno negovalna naprava			
1	1x	300083	Lovilni okvir A3000
2	1x	310200	Panel-6, 3,00 m
3	1x	310205	Panel 6 z vrati, 3,00 m
4	1x	310108	Okvir z drsnimi vrati

Tehtalni elementi

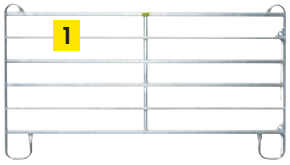







Paneli 2,40 m in prikazovalne enote lahko po potrebi zamenjate
Cene in dodatne informacije o elektronskih tehtnicah najdete v poglavju o tehnologiji tehtanja.

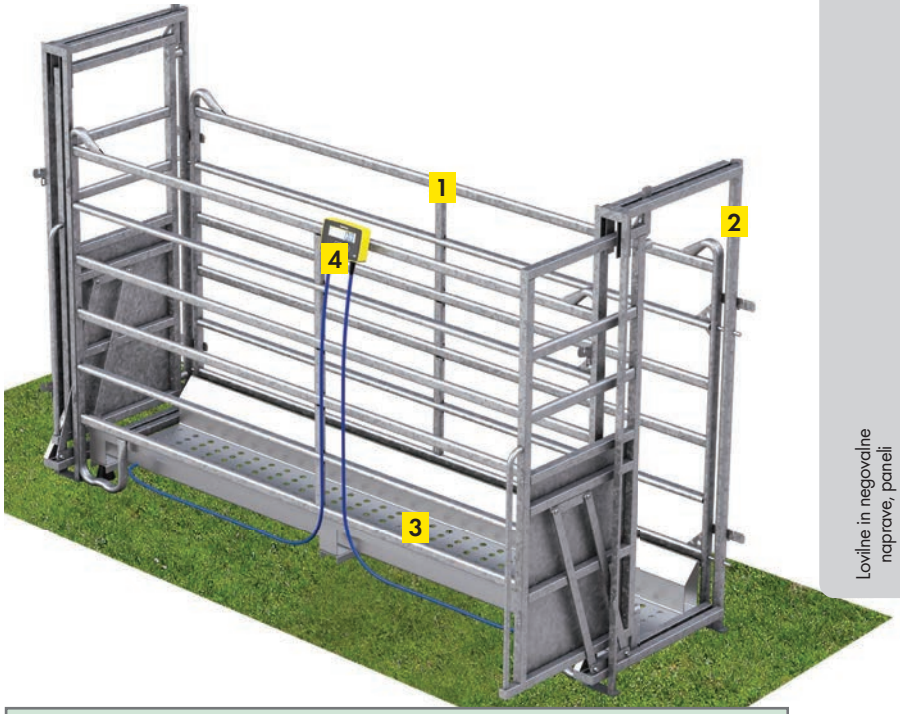

Celotna ponudba			
Mobilna enota za tehtanje			
1	2x	310202	Panel-6, 2,40 m
2	2x	310108	Okvir z drsnimi vrati
3	1x	410000	Aluminijasta tehtalna ploščad 223
4	1x	400066	Tehtalni set S3

Naprava za nego parkljev

Najnovejša različica naprave za obrezovanje parkljev PATURA je na voljo v dveh različicah: kot stacionarna in mobilna varianta. Obe napravi sta serijsko opremljenai s tremi samoreznimi vitli brez navoja in ustreznimi jermeni. V predpripravljene cevi lahko kadar koli naknadno namestite vso dodatno opremo, kot so sprednja in zadnja vrata.

Prednosti:

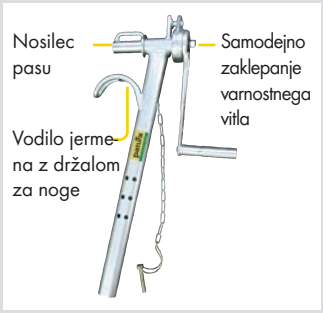

Vitel za sprednje noge za enostavno dvigovanje sprednjih nog za udobno nego kopit



Robustna jeklena cevasta konstrukcija iz 50 mm kvadratnih cevi



Oba drobilnika za obrezovanje kopit, vključno s 3 samozapornimi vitli brez odboja



Obsežna ponudba dodatne opreme



Naprava za obrezovanje parkljev

- Naprava za parklje
- Cevasta jeklena konstrukcija iz 50 mm kvadratnih cevi
- Pritrdilna veriga na zadnjem delu
- Odprtine za naknadno vgradnjo zadnjih vrat v napravo Profi M
- Širina notranjega prehoda: 75 cm
- Nepremični vitel za trebušni pas z 2 širokima trebušnima pasovoma
- Neodvisni in odstranljivi zadnji in sprednji vitel za noge za jermen
- Vključen 1 komplet omejevalnih cevi
- Nosilec za naknadno vgradnjo vrtljive roke
- 148 kg

311011

Pribor



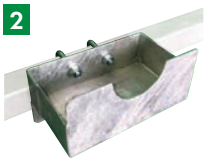



1	**Stranske omejevalne cevi**	**311003**
	1 komplet = 2 kosa; možna sta največ 2 kompleta (naprava); 6 kg	
2	**Nosilec za orodje**	**311007**
	Za montažo na kvadratno cev 50x50 mm; 2 kg	
3	**Teleskopska vrtljiva roka**	**311009**
	vključno s nosilcem za orodje; 13 kg	
4	**Zamenjava prednjega nožnega vitla**	**302353**
5	**Zadnja vrata**	**31100107**
	Z nosilcem za zadnji nožni vitel; vključno z montažnimi deli; 15,4 kg	

NOVO

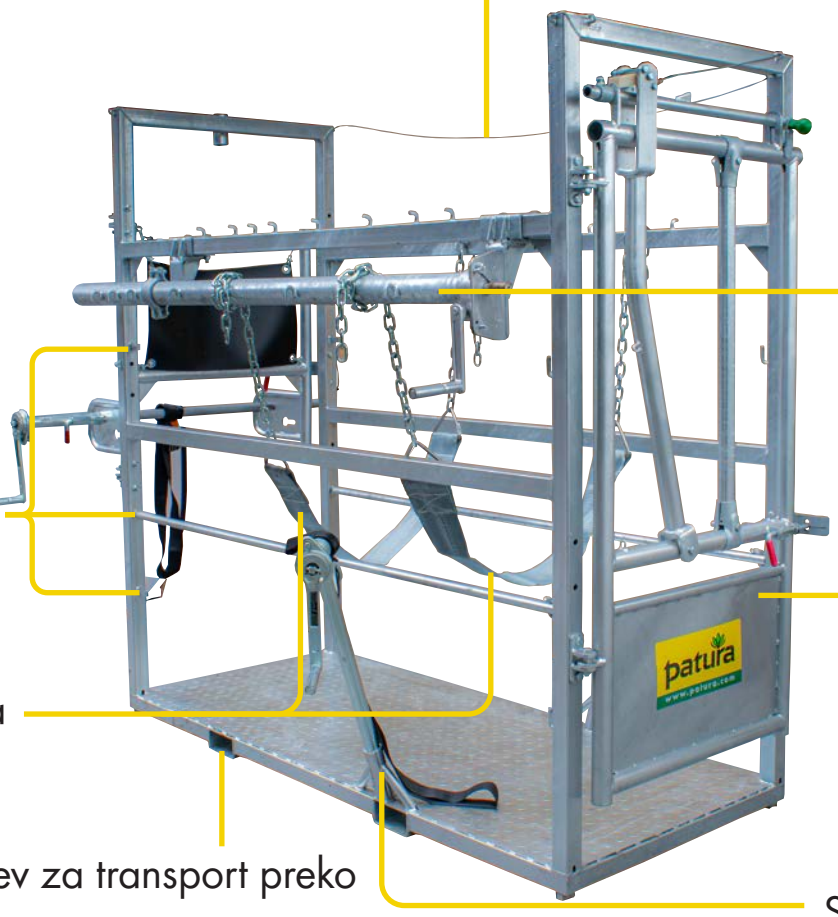

Obrezovanje kopit drobljenje Profi M

- Stojalo za vožnjo s podom iz raztrganih plošč, v celoti vroče pocinkano
- Cevasta jeklena konstrukcija iz 50 mm kvadratnih cevi
- Vgrajene pravokotne cevi za namestitev paletnih vilic
- Vrtljiva zadnja vrata (vključno z varovalom za gnoj) z dvema položajema za zadnji nožni vitel
- Sprednja vrata z varovalom za vratca
- Širina notranjega prehoda: 75 cm
- Nepremični vitel z 2 širokima trebušnima pasovoma
- Odstranljiv zadnji in sprednji nožni vitel s trakom, ki se ne odvija in ga je mogoče odstraniti
- Vključen 1 komplet omejevalnih cevi
- Nosilec za naknadno vgradnjo vrtljive roke
- 257 kg

311001

Pribor

1 **Stranske omejevalne cevi** **311003**
1 komplet = 2 kosa; možni so največ 3 kompleti (Profi M); 6 kg

2 **Nosilec za orodje** **311007**
Za montažo na kvadratno cev 50x50 mm; 2 kg

3 **Teleskopska vrtljiva roka** **311009**
vključno s nosilcem za orodje; 13 kg

4 **Zamenjava prednjega nožnega vitla** **302353**

6 **Stabilna kolesa na voznem pasu** **311008**
pnevmatike; vrtljive; odstranljive; 2 kosa; 18,3 kg

3



4



6



Električna naprava za obrezovanje parkljev Profi E

Obrezovalna naprava PATURA Profi E omogoča udobno in profesionalno nego pri večjih obratih. Vitel za prednji, zadnji in trebušni pas, poganja električni motor. LED osvetlitev in vtičnice za priključitev vašega orodja še posebej olajšajo delo. Vratni okvir je zasnovan tako, da se žival ob vstopu samodejno ujame. Vsa stranska vrata je mogoče odpreti tudi za druge postopke in tako omogočiti najboljši možen dostop do živali. Stabilen okvir in vroče cinkanje zagotavljata najvišjo kakovost.



Povratna zapora in vitla za zadnje noge



avtomatska vrata





Stikalo in LED osvetlitev



20 mm debela gumjasta blazina



komfortna naprava za parklje zahvaljujoč električni vitli



Prost dostop do živali



Poglejte video iz prakse

Vratna širina nastavljiva od 10-28 cm v petih stopnjah

Stabilna jeklena konstrukcija, komplet vroče cinkano

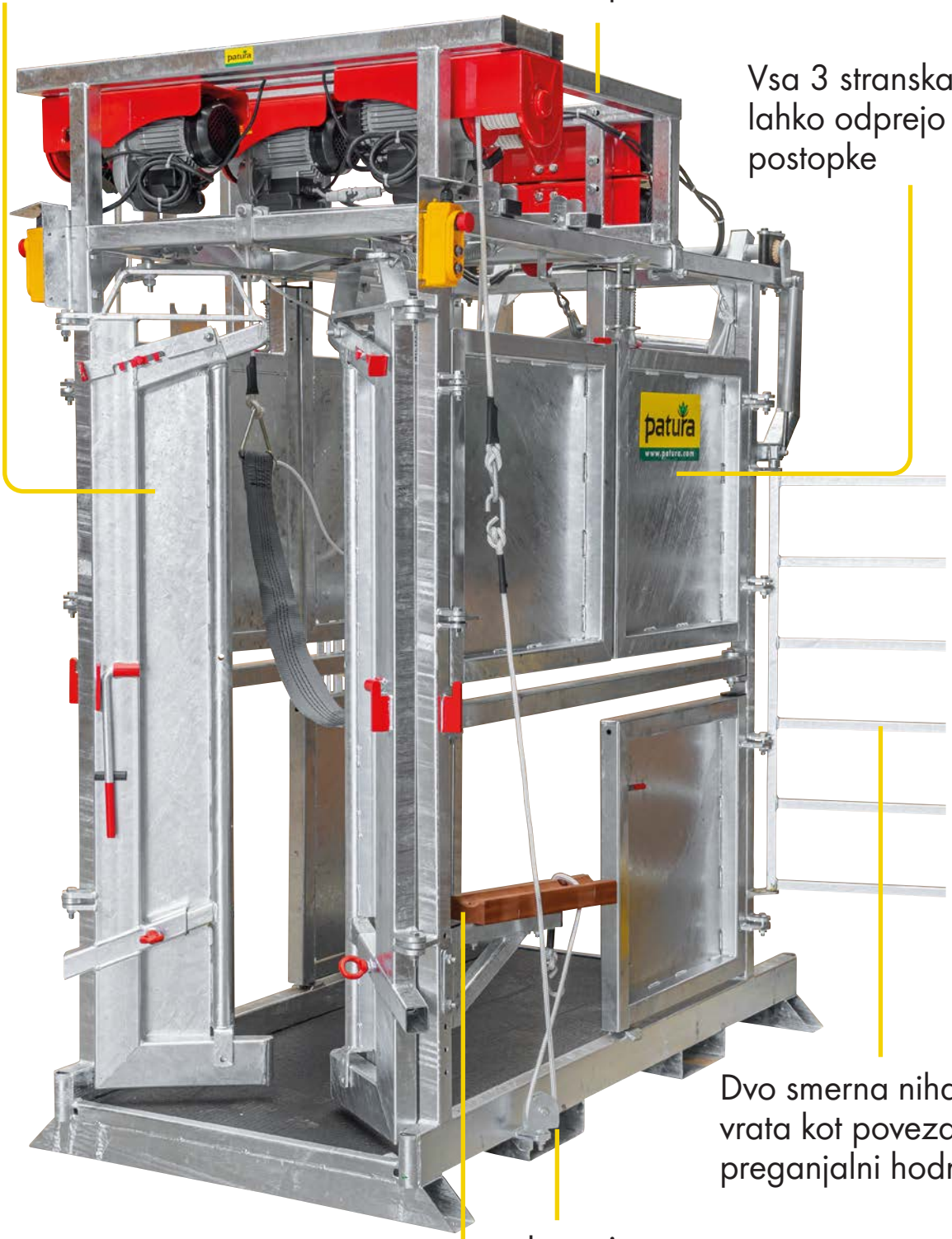

Vsa 3 stranska vrata se lahko odprejo za druge postopke

Dvo smerna nihajna vrata kot povezava na preganjalni hodnik

Opora za sprednji del noge

Integrirana cev za transport preko paletnih vilic

Naprava za obrezovanje parkljev Profi E

- Elektro motor, 230 V / 1600 W, vitla za sprednje noge, trebušni pas, zadnja zapora in vitla za zadnje noge
- 1500 kg dvižna sila
- Notranje dimenzije L x W x H: 1.90 m x 0.82 m x 1.80 m
- Zunanje dimenzije L x W x H: 2.00 m x 1.50 m x 2.40 m
- 620 kg

310030



patura

TEHTNICE



Osnove tehtanja	B330 – B331
Prikazovalne enote	B332 – B333
Tehtalne noge / Mobilna platforma za tehtanje	B334 – B335
Mehanske tehtnice	B336
Pregled	B337
Čitalniki	B338 – B339

Številka 1 na svetu za elektronske tehtnice za živinorejo

Iz česa je sestavljen tehtalni sistem?
Sistem je sestavljen iz prikazovalne enote in 2 ali 4 tehtalnih nog. Tehtalni elementi beležijo težo in so lahko nameščeni pod ploščadmi, stojali za lovljenje in rokovanje ali drugimi posodami za tehtanje. S prikazovalnimi enotami so povezani kabli. Izmerjeno vrednost, prikazovalna enota pretvori v težo in jo prikaže na zaslonu. Vse prikazovalne enote se samodejno prilagodijo vsem elementom za tehtanje.
Tehtnice Tru-Test niso umerjene

Kako se sistem napaja z elektriko?
Prikazovalnik se lahko napaja iz 12-voltnega avtomobilskega/traktorskega akumulatorja ali prek ustreznega omrežja. Vsi modeli imajo vgrajeno akumulatorsko baterijo LiFePo.

Tehtanje: področja uporabe

- tehtanje govedi v lovilnih napravah ali tehtalnih ploščadih
- tehtanje prašičev na tehtalnih ploščadih ali kletkah
- tehtanje telet na tehtalnih ploščadih ali kletkah
- tehtanje ovac v tehtalnih kletkah ali sortirnih boksih
- tehtanje konjev na tehtalnih ploščadih
- tehtanje vseh kmetijskih izdelkov na tehtalnih ploščadih

Tehtati - zakaj?

- Spremljanje in določanje optimalne teže
- Spremljanje teže zaradi optimalnega pitanja
- Spremljanje teže zaradi optimalnega krmljenja
- Spremljanje teže za predelavo
- Spremljanje teže zaradi optimalnega doziranja z zdravili
- Spremljanje teže zaradi zdravstvenega stanja živali



Ali je sistem združljiv s čitalniki ušesnih znamk?
Modeli z zaslonom serije 5000 in model EziWeigh 7i imajo vmesnik EID za priključitev čitalnikov za elektronsko identifikacijo živali (elektronske ušesne znamke, vsadki itd.) v skladu s standardom ISO 11784 / 11785.

Združljiv s programsko opremo podjetja DSP-Agrosoft

Kako prenesete podatke na računalnik?
1. Prenos podatkov prek programske opreme
Prikazovalne enote serije 5000, modeli EziWeigh 7i in S3 ter bralniki EID vključujejo programsko opremo za prenos vseh podatkov v računalnik in iz njega. Datoteke je mogoče odpreti in urejati neposredno v programski opremi za preglednice. Poleg tega lahko podrobna poročila ustvarite neposredno v prikazovalnih enotah.

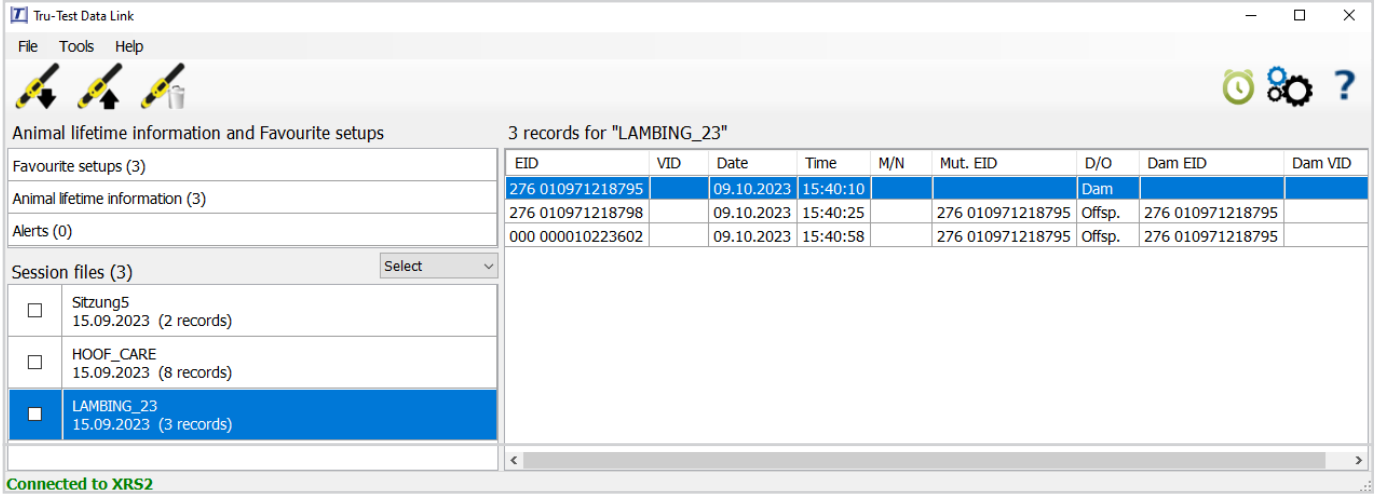

Hitro in natančno tehtanje
Edinstvena programska oprema SUPERDAMP v nekaj sekundah zagotavlja natančno in stabilno tehtanje, tudi pri nemirnih živalih. Prikazana stabilna teža se nenehno posodablja za največjo natančnost.

Lahko upravljanje
Tipkovnica tehtnice je pregledna, gumbi so veliki in intuitivni za uporabo. Velik zaslon LCD je dobro berljiv v vseh svetlobnih pogojih. Razumljiva navodila za uporabo vas podrobno seznanijo z vsemi funkcijami.
Vsi TRU test - produkti ustrezajo visokim kvalitativnim zahtevam ISO 9001.

Enostavna montaža
Tehtnico lahko namestite in pripravite za uporabo v le nekaj minutah. Potrebujete stabilno, ravno podlago (najbolje betonsko ploščo). Glede na predvideno uporabo lahko na tehtalne palice ali tehtalne noge namestite stabilno ploščad, stojalo za lovljenje in rokovanje ali druge posode za tehtanje.

Vse tehtnice Tru-Test izpolnjujejo najvišje zahteve glede kakovosti. Razvite so posebej za kmetijstvo, odlikujeta pa jih natančno tehtanje in dolga življenjska doba.

- Tehtalne celice se proizvajajo iz kvalitetnih materialov s pomočjo računalniško vodenih procesov.
- Elektronski deli tehtalnih palic so v celoti zapečateni, za uporabo v vseh vremenskih pogojih
- Posamezne tehtalne palice imajo nosilno kapaciteto od 150 %, da lahko zdržijo težo živali.
- Za visoko obremenitev položenih kablov
- Visokokakovostne vtičnice za priključitev na kable varujejo tehtalne palice pred vlago, umazanijo in vremenskimi neprilikami.
- Robustne preobleke nudijo zaščito pred vlago, gnojevko in korozijo.
- Zelo lahka montaža



2. Prenos podatkov prek podatkovne aplikacije

Brezplačna aplikacija za Android / IOS za vse naprave TruTest z vmesnikom Bluetooth

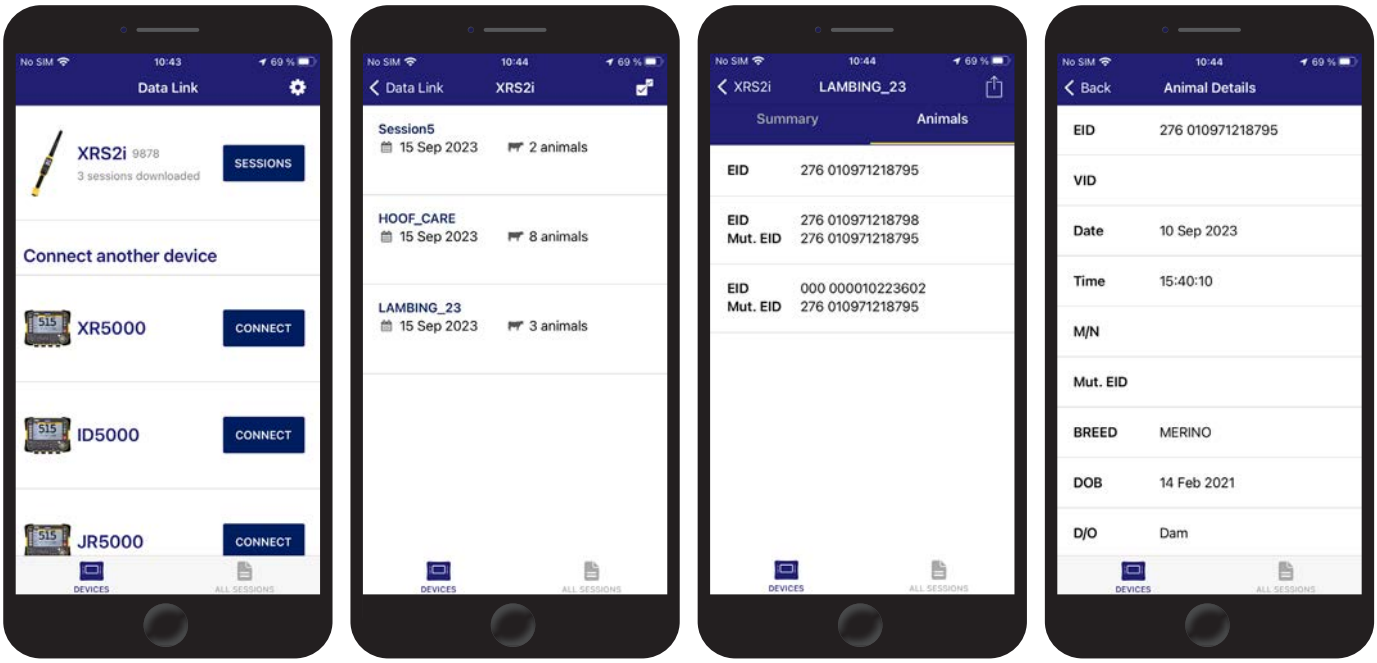



Enostaven uvod v tehtanje

Prikazovalna enota S3

- Enostavno upravljanje
- Hitro in natančno tehtanje zaradi tehnologije SUPERDAMP III
- Samodejna nastavitev ničle: umazanija na tehtnici se izravna
- Preprosto berljiv zaslon z osvetlitvijo LED
- Ohišje, odporno na vodo in prah, IP 67
- **Vmesnik Bluetooth za povezavo z aplikacijo "Data Link":** beleženje uteži v živo in sinhronizirano v aplikaciji ter shranjevanje z ustrezno številko živali
- **Konfiguracija in nastavitve potekajo prek aplikacije**
- Vgrajena akumulatorska baterija za največ 20 ur delovanja
- Vmesnik USB za polnjenje in povezavo z računalnikom, priložena programska oprema
- S polnilnim kablom USB 5 V

400067



Tehtalni set S3

8 x 150 mm

- Komplet, sestavljen iz prikazovalnika S3 (sklic 400067) in tehtnice MP600 (sklic 400600)
- 15 kg

400066



Za beleženje ID-jev

Prikazovalna enota EziWeigh 7i

- Enostavno upravljanje
- Hitro in natančno tehtanje zaradi tehnologije SUPERDAMP III
- Natančen način tehtanja: natančno tehtanje manjših uteži (ločljivost 100 g)
- Samodejna nastavitev ničle: umazanija na tehtnici se izravna
- Velik, lahko berljiv zaslon z osvetlitvijo LED; alfanumerični vnos podatkov
- Robustno dvostensko ohišje, odporno na vodo in prah (IP 67)
- **Združljiv z bralniki ušesnih znamk prek povezave Bluetooth** ali zaporednega podatkovnega kabla (zaporedni kabel se prodaja ločeno)
- Shranjuje podatke o posamezni živali: **2** ušesni znamki (VID, EID), težo in **1 dodatno informacijo**
- Možnost shranjevanja **20 000** zapisov podatkov pri do **100** tehtanjih
- **Funkcija ročnega tristranskega razvrščanja po teži**
- Popolnoma samodejno tehtanje, vključno s shranjevanjem
- Statistične funkcije, izračun prirasta telesne mase
- Vgrajena baterija LiFePo za največ 15 ur delovanja
- Vmesnik USB za polnjenje in povezavo z računalnikom, priložena programska oprema
- Vključuje omrežni napajalnik 230 V/5 V in polnilni kabel USB 5 V
- 2,2 kg

400047



Za več informacij glejte B337

1



2



Za strokovnjake

Prikazovalna enota Profi Series 5000

- Tehnologija SUPERDAMP IV: najhitrejše in najnatančnejše določanje teže živali na trgu
- 7-palčni (17,8 cm) zaslon, transrefleksna tehnologija za dobro vidljivost pri neposredni sončni svetlobi
- Robustno dvostensko ohišje, 100-odstotno odporno na vodo in prah, IP 67
- Natančno določanje teže v nekaj sekundah, tudi pri nemirnih živalih
- Alfanumerični vnos podatkov
- Izračun povečanja telesne mase
- Možnost shranjevanja priljubljenih nastavitev
- Spominska zmogljivost za **1 000 000** zapisov podatkov pri do **1 000** tehtanjih
- **Prenos podatkov v osebni računalnik je mogoč prek vmesnika USB, v čitalnike ušesnih znamk prek vmesnika Bluetooth** ali serijskega podatkovnega kabla (naprodaj ločeno).
- Prenos podatkov na kraju samem prek podatkovne aplikacije Android/iOS ali ključka USB
- Vgrajena baterija LiFePo za največ 10 ur delovanja
- 2 vmesnika USB
- S trdim plastičnim kovčkom, omrežnim napajalnikom, kablom USB in ključkom USB s programsko opremo za prenos podatkov

1 **Prikazovalna enota JR5000** 4,1 kg **480024**

- Shranjuje podatke o posamezni živali: **2** ušesni znamki (VID, EID), težo in **1 dodatno informacijo.**
- **Funkcija samodejnega razvrščanja v petih smereh glede na težo**

2 **Prikazovalna enota XR5000** 4,1 kg **480023**

- Shranjuje podatke o posamezni živali: **4** ušesne znamke (vključno z VID, EID), težo in **100** dodatnih informacij, ki jih določi uporabnik.
- **Funkcija samodejnega razvrščanja v 10 smereh, tudi po več merilih hkrati**





Tehtalne noge MP600

- 1 komplet = 2 kosa
- Območje tehtanja do 1500 kg
- Ohišje iz pocinkanega jekla za boljšo zaščito pred korozijo
- Dolžina palic 600 mm
- Z aluminijastimi merilniki obremenitve
- 13,9 kg

400600



Tehtalne noge MP800

- 1 komplet = 2 kosa
- Območje tehtanja do 2000 kg
- Ohišje iz pocinkanega jekla za boljšo zaščito pred korozijo
- Dolžina palic 800 mm
- Z aluminijastimi merilniki obremenitve
- 16,5 kg

400800



Tehtalne noge HD5T

- 1 komplet = 2 kosa
- Območje tehtanja do 5000 kg
- Ohišje iz pocinkanega jekla za boljšo zaščito pred korozijo
- Dolžina palic 1040 mm
- Z aluminijastimi merilniki obremenitve
- 42 kg

400500



Tehtalne točke za platformo do 5 x 5 m

- 1 komplet = 4 kosi
- V kompletu s priključnim trakom in 6 m priključnega kabla
- Območje tehtanja do 3000 kg
- Za prašiče, govedo in vse druge aplikacije tehtanja v kmetijstvu
- Točke so zaprte v gumo, vsi kovinski deli so iz nerjavečega jekla
- Odporen na vremenske vplive in stabilno podnebje (IP68)
- Skupna višina 94 mm
- Ø 80 mm
- Vijak Ø 14 mm
- Dolžina navoja 45 mm
- 3,9 kg

430004



Za več informacij glejte B337

Aluminijasta tehtalna ploščad 223

- Za govedo
- Nedrseča površina
- 20 cm visoke nagnjene stranice preprečujejo, da bi živali zdrsnile z njih
- Primerno za tehtnice MP600
- 223 x 61 x 25 cm (D x Š x V)
- 32 kg

410000



Mobilna platforma za tehtanje

Tehtalni element

- Vključno s priključnim kablom
- Max. Obremenitev 250 kg
- Navoj M12 za pritrditev

430005



Idealno za pretvorbo mehanskih sistemov za tehtanje

Tehtalni elementi

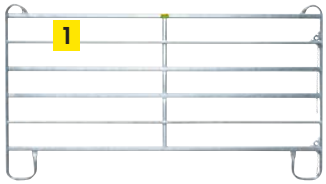

2







Paneli 2,40 m in prikazovalne enote lahko po potrebi zamenjate

Celotna ponudba			
Mobilna enota za tehtanje			
1	2x	310202	Panel-6, 2,40 m
2	2x	310108	Okvir z drsnimi vrati
3	1x	410000	Aluminijasta tehtalna ploščad 223
4	1x	400066	Tehtalni set S3

Tehnica z digitalnim prikazovalnikom - mobilna, robustna in eneostavna za rokovanje

Tehtnica PATURA je primerna za ovce in teleta (do približno 3 mesecev). Robustna konstrukcija z vgrajeno vlečno tehtnico omogoča obremenitev do 300 kg. Dolgi ročaji za dvigovanje in vgrajena kolesa omogočajo enostaven transport, zaradi robustnega okvirja pa tehtnica varno stoji tudi na slamnati stelji. Z privarjenimi ušesi jo je mogoče preprosto vgraditi v dovoz in enostavno priključiti na ustrezne panele. Zaradi velikega digitalnega zaslona je teža enostavno čitljiva, tehtnico pa lahko z ločeno dobavljivo dodatno opremo spremenite tudi v elektronski tehtalni sistem.

Prednosti:



Enostaven vstop in izstop majhnih telet in ovc



Vhodna - izhodna vrata s funkcijo hitrega odpiranja



Enostavno dostopna ročica za aktiviranje tehtanja



Večja kolesa za uporabo na neravnem terenu

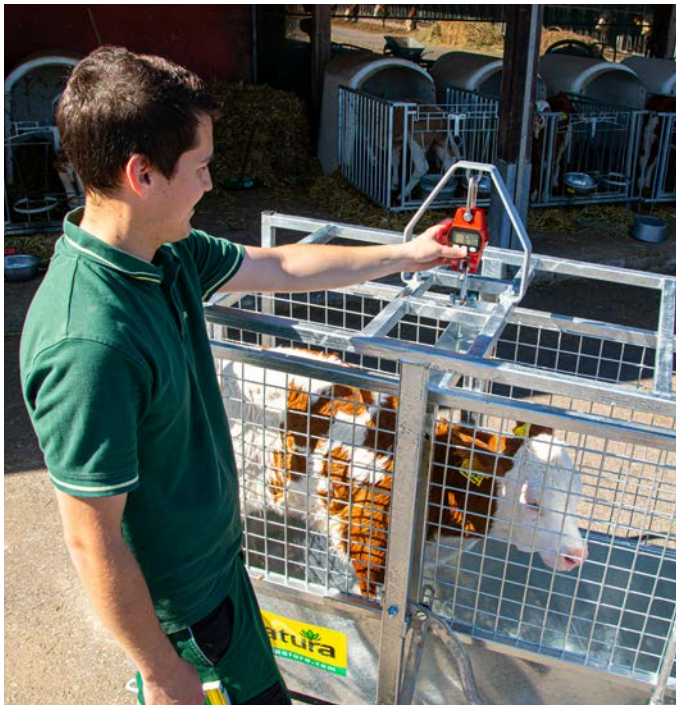



NOVO

Tehtnica za ovce in teleta

vklj. digitalni prikazovalnik

- vklj.digitalni prikazovalnik do 300 kg max
- za teleta do 3 mesecev, paziti na notranje dimenzije
- notranja dimenzija: 1,5 x 0,5 x 1,0 m (d x š x v)
- 92 kg

430351

1





Za shranjevanje in vrednotenje podatkov tehtanja se mora naročiti nadgradni komplet (art 430341), kakor tudi tehtalni element (430005) in prikazovalno enoto

Pribor

1	**Komplet za predelavo za tehtnice** za prehod na elektronski sistem tehtanja	2,6 kg	**430341**

Prikazovalne enote






	S3	EziWeigh 7i	JR5000	XR5000
Nič ob vklopu: Vklopljeno / izklopljeno	●	●	●	●
Samodejna nastavitev ničle: Vklopljeno/izklopljeno	●	●	●	●
Funkcija varčevanja z energijo (samodejni izklop po 15 minutah)	●	●	●	●
Funkcija tara	●	●	●	●
Funkcija statistike	–	●	●	●
Številka ušesne znamke z zapisom teže	● samo na mobilni napravi	●	●	●
Število pomnilniških mest	∞ samo na mobilni napravi	20.000	1.000.000	1.000.000
Število datotek	∞ samo na mobilni napravi	100	1.000	1.000
Računalniški vmesnik (USB)	●	●	2 x ●	2 x ●
Vmesnik Bluetooth	● samo na mobilni napravi	●	●	●
Prenos podatkov prek podatkovne aplikacije (Android / iOS)	●	●	●	●
Prenos podatkov prek programske opreme Windows (priložena)	●	●	●	●
Prenos podatkov prek ključka USB	–	–	●	●
Elektronska identifikacija živali EID (Bluetooth)	– samo na mobilni napravi	●	●	●
Način skupinskega tehtanja	–	–	●	●
Nastavljiva hitrost tehtanja	–	–	●	●
Vnos alfanumeričnih podatkov	– samo na mobilni napravi	●	●	●
Povečanje telesne teže	–	●	●	●
Razvrsti po živi teži	–	●	●	●
Razvrsti po povečanju telesne mase	–	–	●	●
Razvrščanje glede na poljubno izbrano merilo	–	–	–	●
Razvrščanje po več merilih hkrati	–	–	–	●
Vmesnik za samodejno razvrščanje	–	–	●	●
Samodejno shranjevanje teže	–	●	●	●
Informacije o živalih	–	● (1)	● (1)	● (100)
Vgrajena baterija za ponovno polnjenje	●	●	●	●
Prikaz zgodovine živali	–	–	●	●
Napoved povečanja telesne teže	–	–	–	●
Lahko se uporablja v dežju	●	●	●	●
Samodejno odmerjanje zdravil	–	–	–	●

Tehtalne noge






	Tehtalne točke za platformo do 5 x 5 m	Tehtalne noge MP600	Tehtalne noge MP800	Tehtalne noge HD5T
Zmogljivost tehtanja	3.000 kg	2.000 kg	3.000 kg	5.000 kg
Dolžina	80 mm	600 mm	800 mm	1.115 mm
Širina	80 mm	75 mm	75 mm	150 mm
Višina	94 mm	100 mm	100 mm	108 mm
Standardna ločljivost	500 g	500 g	500 g	500 g
Natančen način tehtanja (ločljivost 100 g)	●	●	●	●
Natančnost	± 1 %	± 1 %	± 1 %	± 1 %
Gumijasto podnožje, ki absorbira udarce	●	●	●	–
Osnovni elementi s stransko stabilizacijo	–	–	–	●
Prenosni	●	●	●	–
Trajno nameščen	–	–	–	●
Priporočena uporaba: ploščadi in boksi za prašiče in ovce	●	●	–	–
Priporočena uporaba: Platforme za govedo	●	●	●	–
Priporočena uporaba: Hlevi za govedo	–	–	–	●

Čitalniki za elektronske ušesne znamke





Antena za čitalnik

- 87 x 60 x 1,5 (4) cm (L x B x H)
- 8,5 kg

400080

Majhna antena

- 42 x 40 x 1,0 (3,5) cm (L x B x H)
- 2,5 kg

400019

Območje branja je odvisno od števila in vrste anten.



Čitalnik XRP2i

- Za brezstično branje elektronskih ušesnih znamk
- V skladu s standardoma ISO 11784 in 11785 z uporabo metod prenosa HDX in FDX
- XRP2i: prenos podatkov prek povezave Bluetooth na prikazovalne enote EziWeigh 7i in serije 5000
- Z vmesnikom Bluetooth
- IP 67, 12 V
- S samodejnim uglaševanjem
- Primeren za uporabo z antenami serije XRP2i
- Obseg dobave: napajalna enota, 12-voltni kabel, serijski priključni kabel, adapter USB/serijski adapter, konfiguracijska programska oprema
- 2 kg

400028

1 

Pribor

1 **Dvojni antenski adapter XRP2 / XRP2i** **400023**
za povezavo 2 anten s čitalcem XRP2 / XRP2i



XRS2i palični čitalnik

- Za brezstično branje elektronskih ušesnih znamk
- V skladu s standardoma ISO 11784 in 11785 z uporabo metod prenosa HDX in FDX
- Bralnik črtne kode XRS2i: alfanumerična tipkovnica, enostaven za branje, velik zaslon, do 15 nastavljivih podatkovnih polj, nastavljiva alarmna sporočila
- Obseg dobave: napajalna enota, akumulatorska baterija, kabel USB, vmesnik Bluetooth, ključek USB s programsko opremo Data-Link, kovček za prenašanje
- 1,6 kg

400034



Ročni čitalec TracKing-1

- Enostaven in robusten čitalnik za brezstično branje elektronskih ušesnih znamk
- V skladu s standardoma ISO 11784 in 11785 glede na način prenosa HDX in FDX
- Spominska zmogljivost 4 000 ušesnih znamk, 8 ur delovanja baterije, ustvarjanje skupin
- Obseg dobave: napajalna enota, kabel USB, programska oprema, ki je na voljo na zgoščenki ali kot prenos

Ročni čitalnik TracKing-1 400031

Ročni čitalec TracKing-1 BT 400035

Z bluetoothom za prenos za računalnik ali pametni telefon



Čitalniki

	Stacionarni čitalniki	Mobilni bralniki		
				
	Čitalnik XRP2i	Ročni čitalnik TracKing-1	Ročni čitalec TracKing-1 BT	XRS2i palični čitalnik
Dolžina	20 cm	23 cm	23 cm	65 cm
Zabeležke podatkov o zmogljivosti shranjevanja	20.000	4.000	4.000	1.000.000
Čas delovanja baterije	–	8 h	8 h	19 h
Največje območje branja	80 - 180 cm	20 cm	20 cm	30 cm
Skeniranje EID	●	●	●	●
Upravljanje različnih skupin	●	●	●	●
Prenesite podatke v Excelu	●	●	●	●
Način trajnega branja	●	●	●	●
Vmesnik Bluetooth	●	–	●	●
Pošlji EID na lestvico	●	–	●	●
Vnos dodatnih podatkov	–	–	–	●
Alarmno sporočilo	–	–	–	●
Način vzreje	–	–	–	●
Brezplačna programska oprema za Windows PC	●	●	●	●